КРЫЛЬЧАТЫЙ СЧЕТЧИК ВСКМ 25-50 «АТЛАНТ»

МНОГОСТРУЙНЫЙ УНИВЕРСАЛЬНЫЙ СЧЕТЧИК ВОДЫ С ДУ 25-50 И РМАКС=1,6МПА

ПРИМЕНЕНИЕ

- предназначен для измерения объема потребленной питьевой или технической воды с максимальной температурой 120°С и давлением до 1,6 МПа
- идеален для частных коттеджей, небольших многоквартирных домов и предприятий
- может использоваться с водой низкого качества

ДОСТОИНСТВА

- межповерочный интервал 6 лет
- счетный механизм защищен от влияния магнитного поля
- для удобства снятия показаний счетный механизм может вращаться на 350°
- высокая устойчивость к перегрузкам по давлению и надежная работа при максимальных расходах
- сохранение заявленных метрологических характеристик на протяжении всего срока службы даже при работе в неблагоприятных условиях
- может быть оснащен импульсным выходом или электронным модулем МИД для интегрирования в автоматизированные системы считывания показаний

ТОЧНОСТЬ

Специальная конструкция корпуса счетчика в совокупности с использованием корундовых часовых камней обеспечивает высокую точность измерений на протяжении всего срока эксплуатации прибора.

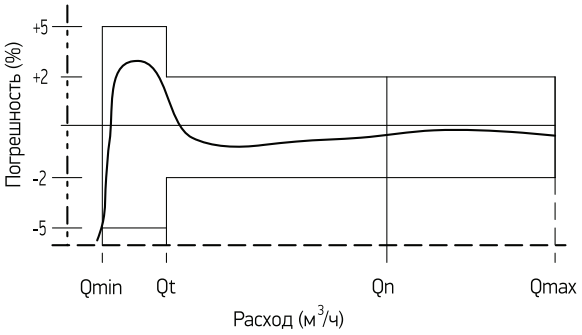

НАДЕЖНОСТЬ

Прибор оснащен двумя механическими фильтрами — входным и в измерительной камере. Поэтому загрязнения и примеси, содержащиеся в воде, надежно улавливаются. Детали счетного механизма находятся в вакуумированном корпусе, благодаря чему исключаются риски блокирования счетного механизма примесями из воды и загрязнения счетного механизма.

Многоструйная конструкция счетчика делает работу прибора особо надежной, особенно в условиях резких перепадов давления и расхода.

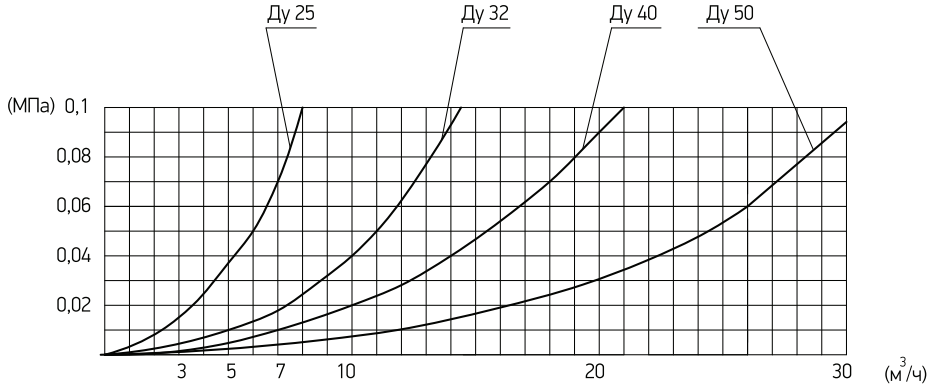

ПРИНЦИП РАБОТЫ, МОНТАЖ И ЭКСПЛУАТАЦИЯ

Принцип работы водосчетчика состоит в измерении числа оборотов крыльчатки, вращающейся под действием протекшей воды. Количество оборотов крыльчатки пропорционально количеству протекшей воды. Масштабирующий редуктор счетного механизма приводит число оборотов крыльчатки к значениям протекшей воды в м^3.

Направление воды в трубопроводе должно совпадать со стрелкой на корпусе счетчика. Пуск воды через счетчик необходимо производить медленно с помощью шарового крана, установленного перед счетчиком, во избежание гидроудара и поломки счетного механизма.

В процессе эксплуатации счетчик не требует обслуживания. Необходимо периодически очищать фильтр, установленный перед счетчиком.

Типовой проект установки счетчика приведен на рисунке

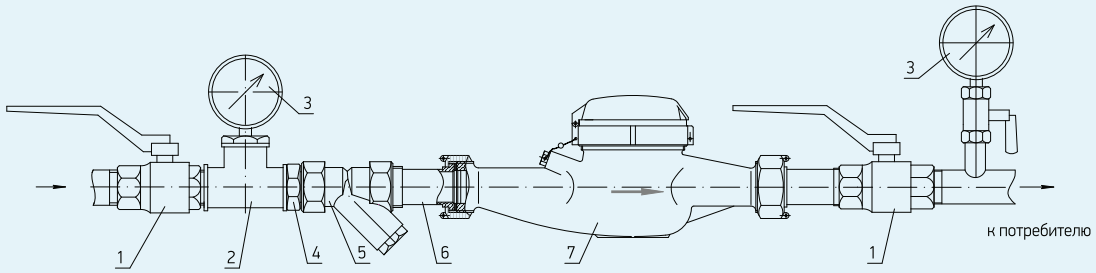

1. Кран шаровый
2. Тройник
3. Манометр
4. Ниппель
5. Фильтр
6. Присоединители
7. Счетчик воды ВСКМ

СЧИТЫВАНИЕ ПОКАЗАНИЙ

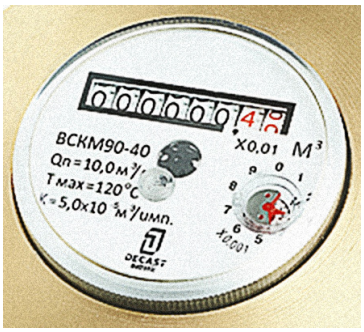

Счетный механизм водосчетчика содержит 8 барабанчиков с нанесенными лазерным способом цифрами высотой 6мм, что обеспечивает удобство снятия показаний. Цифры отображают количество протекшей воды в кубометрах (черные цифры) и в литрах (красные цифры). Кроме того, прибор имеет в стандартном исполнении специальный стрелочный указатель «МИД-сенсор» (простая стрелка в исполнении ДГ), который позволяет снимать показания с точностью 0,05 литра. Также в центре панели расположен указатель в форме черной звездочки на зеркальном фоне, который используется для поверки счетчика с помощью оптической головки, что позволяет поверять прибор при меньших поверочных объемах, таким образом экономя время и средства для эксплуатирующих организаций. Коэффициент пересчета указан в руководстве по эксплуатации для каждой модели счетчика.

Счетный механизм вращается на 350^0 для удобства считывания показаний.

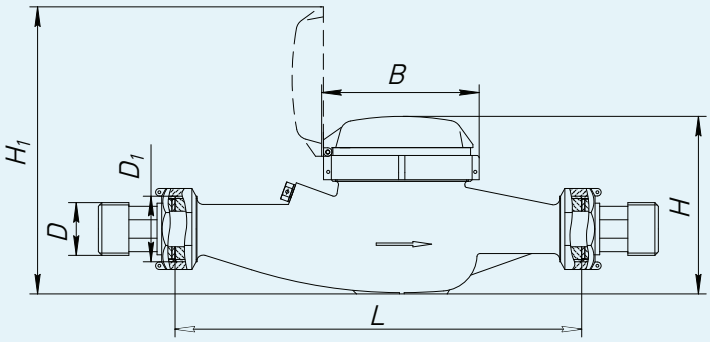

Условное обозначение	L, мм	H, мм	H_1, мм	B, мм	D_1, дюйм	D, дюйм	Масса, кг
ВСКМ «АТЛАНТ» – 25	260	120	190	105	G1 1/4	G1	2,2
ВСКМ «АТЛАНТ» – 32	260	120	190	105	G1 1/2	G1 1/4	2,5
ВСКМ «АТЛАНТ» – 40	300	155	245	125	G2	G1 1/2	4,5
ВСКМ «АТЛАНТ» – 50	300	185	270	125	G2 1/2	G2	6,0

ТЕХНИЧЕСКИЕ ПАРАМЕТРЫ

	Норма для счетчиков диаметром условного прохода, Ду, мм							
	25		32		40		50	
Метрологический класс	A	B	A	B	A	B	A	B
Расход воды, $м^3$/час:								
минимальный q_{min}	0,14	0,05	0,24	0,07	0,4	0,1	1,2	0,45
переходный q_t	0,35	0,15	0,6	0,18	1,0	0,2	4,5	0,8
номинальный q_n	3,5		6,0		10		15	
максимальный q_{max}	7		12		20		30	
Порог чувствительности $м^3$/ч, не более	0,03		0,048		0,055		0,06	
Максимальный объем воды, $м^3$, измеренный за:								
сутки	87,5		150		250,0		375,0	
месяц	2625		4500		7500		11250	
Минимальная цена деления, $м^3$	0,0001				0,001			
Наибольшее значение роликового указателя, $м^3$	99999				999999			

КОМПЛЕКТ ПОСТАВКИ

- счетчик
- паспорт
- гайка 2 шт, штуцер 2 шт, прокладка 2 шт

ВАРИАНТЫ ИСПОЛНЕНИЯ

- исполнение с МИД-сенсором
- исполнение с импульсным входом
- фланцевое исполнение счетчика ВСКМ 50

По вопросам продаж и поддержки обращайтесь:

Волгоград +7 (8442) 45-94-42
Екатеринбург +7 (343) 302-14-75
Ижевск +7 (3412) 20-90-75
Казань +7 (843) 207-19-05
Краснодар +7 (861) 238-86-59
Красноярск +7 (391) 989-82-67
Москва +7 (499) 404-24-72
Ниж.Новгород +7 (831) 200-34-65
Новосибирск +7 (383) 235-95-48
Омск +7 (381) 299-16-70
Пермь +7 (342) 233-81-65
Ростов-на-Дону +7 (863) 309-14-65
Самара +7 (846) 219-28-25
Санкт-Петербург +7 (812) 660-57-09
Саратов +7 (845) 239-86-35
Сочи +7 (862) 279-22-65

сайт: decast.pro-solution.ru | эл. почта: dcs@pro-solution.ru
телефон: 8 800 511 88 70