КОМЛЕД
светодиодное освещение

Свет для жизни

РОССИЙСКИЕ СВЕТОДИОДНЫЕ СВЕТИЛЬНИКИ

По вопросам продаж и поддержки обращайтесь:

Архангельск +7 (8182) 45-71-35
Астана +7 (7172) 69-68-15
Астрахань +7 (8512) 99-46-80
Барнаул +7 (3852) 37-96-76
Белгород +7 (4722) 20-58-80
Брянск +7 (4832) 32-17-25
Владивосток +7 (4232) 49-26-85
Владимир +7 (4922) 49-51-33
Волгоград +7 (8442) 45-94-42
Воронеж +7 (4732) 12-26-70
Екатеринбург +7 (343) 302-14-75
Иваново +7 (4932) 70-02-95
Ижевск +7 (3412) 20-90-75
Иркутск +7 (3952) 56-24-09
Йошкар-Ола +7 (8362) 38-66-61
Казань +7 (843) 207-19-05
Калининград +7 (4012) 72-21-36
Калуга +7 (4842) 33-35-03
Кемерово +7 (3842) 21-56-70
Киров +7 (8332) 20-58-70
Краснодар +7 (861) 238-86-59
Красноярск +7 (391) 989-82-67
Курск +7 (4712) 23-80-45
Липецк +7 (4742) 20-01-75
Магнитогорск +7 (3519) 51-02-81
Москва +7 (499) 404-24-72
Мурманск +7 (8152) 65-52-70
Наб.Челны +7 (8552) 91-01-32
Ниж.Новгород +7 (831) 200-34-65
Нижневартовск +7 (3466) 48-22-23
Нижнекамск +7 (8555) 24-47-85
Новороссийск +7 (8617) 30-82-64
Новосибирск +7 (383) 235-95-48
Омск +7 (381) 299-16-70
Орел +7 (4862) 22-23-86
Оренбург +7 (3532) 48-64-35
Пенза +7 (8412) 23-52-98
Первоуральск +7 (3439) 26-01-18
Пермь +7 (342) 233-81-65
Ростов-на-Дону +7 (863) 309-14-65
Рязань +7 (4912) 77-61-95
Самара +7 (846) 219-28-25
Санкт-Петербург +7 (812) 660-57-09
Саранск +7 (8342) 22-95-16
Саратов +7 (845) 239-86-35
Смоленск +7 (4812) 51-55-32
Сочи +7 (862) 279-22-65
Ставрополь +7 (8652) 57-76-63
Сургут +7 (3462) 77-96-35
Сызрань +7 (8464) 33-50-64
Сыктывкар +7 (8212) 28-83-02
Тверь +7 (4822) 39-50-56
Томск +7 (3822) 48-95-05
Тула +7 (4872) 44-05-30
Тюмень +7 (3452) 56-94-75
Ульяновск +7 (8422) 42-51-95
Уфа +7 (347) 258-82-65
Хабаровск +7 (421) 292-95-69
Чебоксары +7 (8352) 28-50-89
Челябинск +7 (351) 277-89-65
Череповец +7 (8202) 49-07-18
Ярославль +7 (4852) 67-02-35

сайт: komled.pro-solution.ru | эл. почта: kdm@pro-solution.ru
телефон: 8 800 511 88 70

Оглавление

О КОМПАНИИ 3
ТОРГОВОЕ ОСВЕЩЕНИЕ 5
Светодиодные светильники LINE-P 7
Светодиодные светильники LINE-P-L 9
Светодиодные светильники LINE-N 11
Светодиодные светильники LINE-T 13
ПРОМЫШЛЕННОЕ ОСВЕЩЕНИЕ 15
Светодиодные светильники OPTIMA-P 17
Светодиодные светильники OPTIMA-P-Expert 19
Светодиодные светильники LINE-P 21
Светодиодные светильники LINE-P-L 23
Светодиодные светильники LINE-Pr 25
Светодиодные светильники MODUL-4P,MODUL-6P 27
Светодиодные светильники UNIVERSAL 29
УЛИЧНОЕ ОСВЕЩЕНИЕ 31
Светодиодные светильники LINE-S 33
Светодиодные светильники OPTIMA-S 35
Светодиодные светильники OPTIMA-Sr 37
Светодиодные светильники POWER 39
Светодиодные светильники OPTIMA-S-V1 41
АРХИТЕКТУРНОЕ ОСВЕЩЕНИЕ 43
Светодиодные светильники OPTIMA-A 45
Светодиодные светильники LINE-A 47
Светодиодные светильники TUBE-A 49
ОСВЕЩЕНИЕ ОБЪЕКТОВ СЕЛЬСКОГО ХОЗЯЙСТВА 51
Светодиодные светильники OPTIMA-F 53
Светодиодные светильники LINE-F 55
ОСВЕЩЕНИЕ АВТОЗАПРАВОЧНЫХ СТАНЦИЙ 57
Светодиодные светильники OPTIMA-PS 59
ВЗРЫВОЗАЩИЩЕННОЕ ОСВЕЩЕНИЕ 61
Светодиодные светильники OPTIMA-1EX-P, OPTIMA-EX-P 65
Светодиодные светильники LINE-1EX-P, LINE-1EX-P 67
ОФИСНОЕ И АДМИНИСТРАТИВНОЕ ОСВЕЩЕНИЕ 69
Светодиодные светильники OFFICE 71
Светодиодные светильники OFFICE K 73
Светодиодные светильники OFFICE 1/2K 75
Светодиодные светильники OFFICE D 77
Светодиодные светильники OFFICE KSC 79
ПРИМЕРЫ РЕАЛИЗОВАННЫХ ОБЪЕКТОВ 81
СЕРТИФИКАТЫ 83
ПРИНЯТЫЕ ОБОЗНАЧЕНИЯ 85

Свет – источник жизни на земле.

Мы создаем искусственные источники света, вдохновляясь свойствами солнечной энергии. Продукция ООО «Комлед» (торговая марка KOMLED) – это светильники на основе экологичных и энергоэффективных светодиодов.

Наша цель:

Стать признанным лидером в России по производству осветительного оборудования высокого качества и разработке инновационных светотехнических решений.

Наша миссия:

Создать комфортное, безопасное и экологичное освещение, удовлетворяющее все потребности современного мира.

Комлед (komled) – это современная и надежная производственная компания.

Над созданием светильников komled трудятся настоящие профессионалы.

В штате «Комлед» работают инженеры-конструкторы с многолетним опытом разработок светотехники на основе светодиодов.

Производство светильников ведется в строгом соответствии с системой контроля качества, что позволяет производить изделия высокой надежности, не уступающие продукции европейских и российских лидеров.

В компании внедрены современные управленческие технологии, пройдена сертификация на соответствие системе менеджмента «технологии нового качества» применительно к проектированию, разработке, производству и поставке светодиодной продукции ISO 9001:2015.

Серийные светильники KOMLED имеют широкий спектр применения:

- Взрывозащищенное освещение для 2-ой и 1-ой зоны взрывозащиты
- Уличное и магистральное освещение
- Промышленное освещение
- Архитектурное освещение
- Торговое освещение
- Низковольтное и аварийное освещение
- Аграрное и тепличное освещение
- Спортивное освещение
- Офисное освещение
- Освещение АЗС, ЖКХ

Собственный отдел разработок позволяет проектировать и производить светодиодные светильники, в том числе и для проектов по индивидуальному заказу.

ТОРГОВОЕ ОСВЕЩЕНИЕ

Правильно подобранный свет позволяет достичь оптимальной освещённости торгового помещения и создать максимально комфортное пространство для покупателей.

Грамотная схема освещения напрямую влияет на конкурентоспособность и экономическую эффективность работы торговой точки.

Светодиодные светильники KOMLED для торгового освещения

Серии LINE-P и LINE-P-L, LINE-N, LINE-T

Светодиодные светильники LINE-P, LINE-P-L, LINE-N, LINE-T обеспечивают необходимое и качественное освещение торговых площадей и отличаются своей экономичностью и длительным сроком эксплуатации.

Имеют широкий спектр применения, как за счет широкого выбора моделей по мощности и габаритам, так и благодаря разным вариантам монтажа.

Предусмотрена возможность Т- или Х-образного соединения, а также магистральное исполнение.

Доступны различные типы креплений:
- болт/скоба;
- рым-гайка;
- поворотный кронштейн.

Преимущества установки светодиодных светильников KOMLED для торгового освещения

- Экономия электроэнергии до 92%*.
- Снижение затрат на обслуживание системы освещения.
- Гарантийный срок - до 7 лет.
- Естественный свет без мерцания, треска, бликов и пульсаций.
- Не выделяют тепло, что позволяет контролировать температурный режим в торговом зале и экономить на кондиционировании.
- Окупаемость - от 6 мес.
- Предусмотрено исполнение с аварийным блоком питания (ресурс до 4 часов).

*По сравнению с традиционными источниками света

Материал корпуса:
анодированный алюминий

Материал рассеивателя:
прозрачный поликарбонат, микропризма, опал

СВЕТОДИОДНЫЕ СВЕТИЛЬНИКИ LINE-P, LINE-P С ВТОРИЧНОЙ ОПТИКОЙ

Назначение

Освещение объектов ритейла, торговых площадей, магазинов, складов, офисов и т.д.

Особенности

Широкий выбор кривых силы света (Д120°, 10°, 30°, 60°, 90°, 135*60°) для создания освещения под требуемым углом.

Вторичная оптика из светотехнического ПММА защищена от загрязнений и повреждений ударопрочным поликарбонатом.

Основные параметры

IP66	**50/60 Гц**	**cos φ 0,98**	**УХЛ1**	**-50÷+50 °C**	**CRI >80**	**Коэфф. пульс. <1%**	**Класс защиты I**	**до 7 лет гарантии**

Напряжение питания, В
- для переменного тока: 85÷285 и 176÷264 AC
- для низковольтного исполнения: 12/24/36 AC/DC

Возможно исполнение в диапазоне 2700-6500К.

	Потребляемая мощность, *Вт*	Световой поток,*лм*	Габаритные размеры, *мм*	Масса не более, *кг*
КСС 120°				
LINE-P-013-10-50	10	1456	240x65x65	0,8
LINE-P-013-18-50	20	2912	440x65x65	1,1
LINE-P-013-28-50	30	4368	640x65x65	1,4
LINE-P-013-38-50	38	5824	840x65x65	1,7
LINE-P-013-45-50	48	7280	1040x65x65	1,8
LINE-P-013-55-50	59	8736	1240x65x65	2,4
LINE-P-013-65-50	68	10192	1440x65x65	2,9
LINE-P-013-80-50	80	10640	1610x65x65	3,2
LINE-P-013-130-50	130	18592	2840x65x65	5,2
КСС 10°/30°/60°/90°/135°*60°				
LINE-P-053-20-50	20	2392	210x65x65	0,85
LINE-P-053-38-50	39	4784	380x65x65	1,1
LINE-P-053-55-50	55	7176	560x65x65	1,4
LINE-P-053-70-50	72	9568	740x65x65	2,0
LINE-P-053-90-50	90	11960	920x65x65	2,3

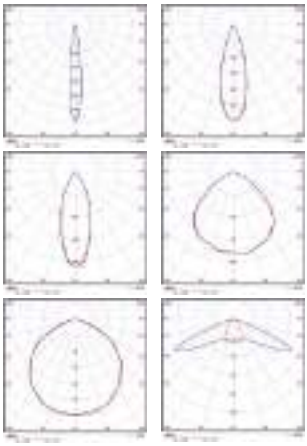

Опционно:
- исполнение с аварийным блоком питания (ресурс работы до 4-х часов);
- покраска корпуса в любой цвет по RAL;
- защита от 380В

Габаритный чертеж

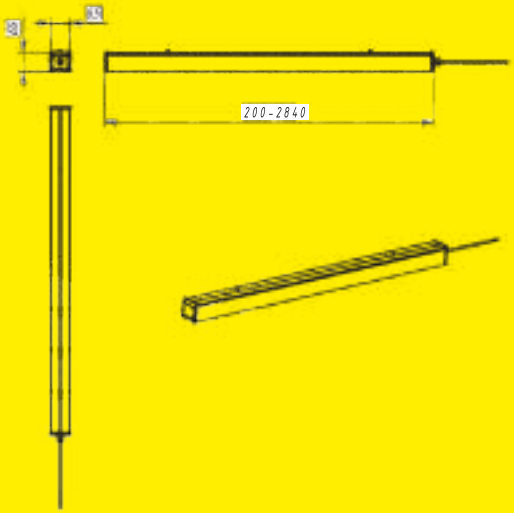

Крепление

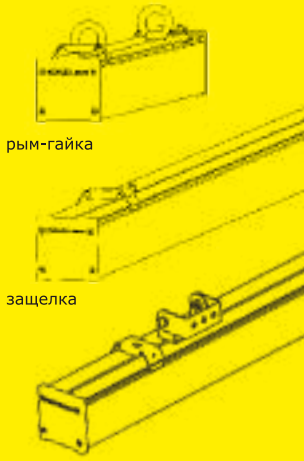

Материал корпуса:
анодированный алюминий

Материал рассеивателя:
прозрачный поликарбонат, микропризма, опал

СВЕТОДИОДНЫЕ СВЕТИЛЬНИКИ LINE-P-L

Назначение

Освещение объектов ритейла, торговых площадей, магазинов, складов и т.д.

Особенности

Для быстрого крепления к потолку или другой поверхности в комплекте со светильником идут 2 болта М6 и 2 скобы. Светильник также может комплектоваться рым-гайкой, поворотным кронштейном или подвесом.

Основные параметры

IP66	**50/60 Гц**	**cos φ 0,98**	**УХЛ1**	**-50÷+50 °С**	**CRI >80**	**Коэфф. пульс. <1%**	**Класс защиты I**	**до 7 лет гарантии**

Напряжение питания, В
- для переменного тока: 85÷285 и 176÷264 AC
- для низковольтного исполнения: 12/24/36 AC/DC

Возможно исполнение в диапазоне 2700-6500К.

	Потребляемая мощность, *Вт*	Световой поток,*лм*	Габаритные размеры, *мм*	Масса не более, *кг*
КСС 120°				
LINE-P-013-8-50-L0,32	8	910	320x65x65	0,9
LINE-P-013-15-50-L0,32	15	1820	320x65x65	1,0
LINE-P-013-15-50-L0,62	15	1820	620x65x65	1,4
LINE-P-013-23-50-L0,9	23	2730	900x65x65	1,8
LINE-P-013-30-50-L0,62	30	3640	620x65x65	1,4
LINE-P-013-30-50-L1,2	30	3640	1200x65x65	2,2
LINE-P-013-37-50-L1,5	37	4550	1500x65x65	2,6
LINE-P-013-45-50-L0,9	45	5460	900x65x65	1,8
LINE-P-013-60-50-L1,2	60	7280	1200x65x65	2,5
LINE-P-013-75-50-L1,5	75	9100	1500x65x65	3,0

Опционно:
- исполнение с аварийным блоком питания (ресурс работы до 4-х часов);
- покраска корпуса в любой цвет по RAL;
- защита от 380В

Габаритный чертеж

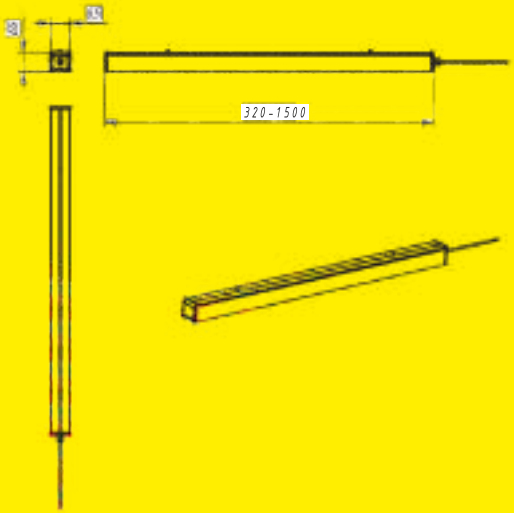

Крепление

рым-гайка

защелка

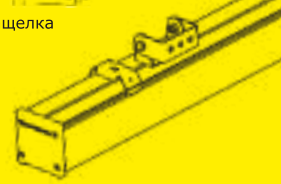

поворотный кронштейн

Материал корпуса:
анодированный алюминий

Материал рассеивателя:
прозрачный поликарбонат, микропризма, опал

СВЕТОДИОДНЫЕ СВЕТИЛЬНИКИ LINE-N и LINE-N с вторичной оптикой

Назначение

Освещение объектов ритейла, торговых площадей, магазинов, складов и т.д.

Особенности

Разработан специально для в складских зон. В данной линейке для освещения межстеллажных пространств используется специальная монолинза 30 на 110 и 60 на 110 градусов.

Основные параметры

IP66	**50/60 Гц**	**cos φ 0,98**	**УХЛ2**	**-50÷+50 °С**	**CRI >80**	**Коэфф. пульс. <1%**	**Класс защиты I**	**до 7 лет гарантии**

Напряжение питания, В
- для переменного тока: 85÷285 и 176÷264 AC
- для низковольтного исполнения: 12/24/36 AC/DC

Возможно исполнение в диапазоне 2700-6500К.

	Потребляемая мощность, *Вт*	Световой поток,*лм*	Габаритные размеры, *мм*	Масса не более, *кг*
КСС 120°				
LINE-N-013-12-50	11	1920	300x50x65	0,85
LINE-N-013-22-50	22	3840	600x50x65	1,3
LINE-N-013-33-50	33	5760	900x50x65	1,9
LINE-N-013-45-50	45	7680	1200x50x65	2,0
LINE-N-013-56-50	56	9600	1500x50x65	2,55
LINE-N-013-67-50	67	11520	1800x50x65	2,9
LINE-N-013-110-50	111	19200	3000x50x65	4,7
КСС /30°*110°/60°*110°				
LINE-N-083-12-50	11	1920	300x50x65	0,85
LINE-N-083-22-50	22	3840	600x50x65	1,3
LINE-N-083-33-50	33	5760	900x50x65	1,9
LINE-N-083-45-50	45	7680	1200x50x65	2,0
LINE-N-083-56-50	56	9600	1500x50x65	2,55

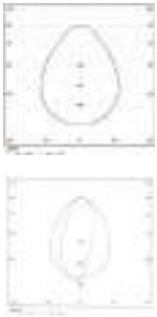

Опционно:
- исполнение с аварийным блоком питания (ресурс работы до 4-х часов);
- покраска корпуса в любой цвет по RAL;
- защита от 380В

Габаритный чертеж

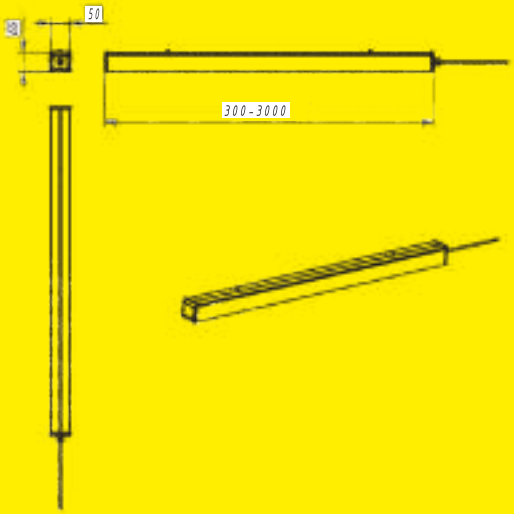

Крепление

рым-гайка

защелка

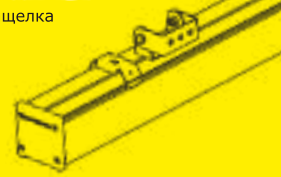

поворотный кронштейн

Материал корпуса:
анодированный алюминий

Материал рассеивателя:
светотехнический поликарбонат

СВЕТОДИОДНЫЕ СВЕТИЛЬНИКИ LINE-T

Назначение

Освещение объектов ритейла, торговых площадей, магазинов, складов, офисов и т.д.

Особенности

Позволяет выстроить непрерывные, Т-образные и Х-образные световые линии, что немало важно в современных световых решениях. Благодаря современному дизайну линейный светильник прекрасно впишется в любую задумку интерьера.

Основные параметры

IP40	50/60 Гц	cos φ 0,9	УХЛ1	-20÷+40 °С	CRI >80	Коэфф. пульс. <1%	Класс защиты I	до 7 лет гарантии

Напряжение питания, В
- для переменного тока: 85÷285 и 176÷264 АС

Возможно исполнение в диапазоне 2700-6500К.

	Потребляемая мощность, *Вт*	Световой поток,*лм*	Габаритные размеры, *мм*	Масса не более, *кг*
КСС 120°				
LINE-T-013-12-50	11	1920	300x65x80	0,85
LINE-T-013-22-50	22	3840	600x65x80	1,3
LINE-T-013-33-50	33	5760	900x65x80	1,9
LINE-T-013-45-50	45	7680	1200x65x80	2,0
LINE-T-013-56-50	56	9600	1500x65x80	2,55
LINE-T-013-67-50	67	11520	1800x65x80	2,9
LINE-T-013-110-50	111	19200	3000x65x80	4,7

Опционно:
- исполнение с аварийным блоком питания (ресурс работы до 4-х часов);
- покраска корпуса в любой цвет по RAL;
- рассеиватель опал

Габаритный чертеж

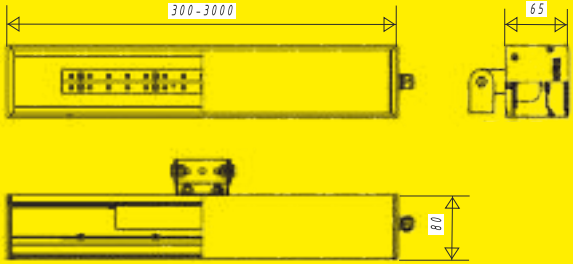

Крепление

рым-гайка

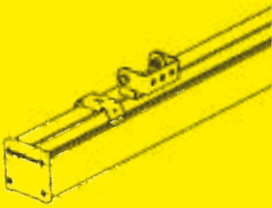

поворотный кронштейн

ПРОМЫШЛЕННОЕ ОСВЕЩЕНИЕ

При создании линейки светильников для промышленного освещения разработчики KOMLED уделили особое внимание надежности оборудования и качеству света для создания комфортных условий труда и безопасной атмосферы на производстве.

Большой выбор моделей позволит реализовать проекты в соответствии с государственными нормативами и обеспечить требуемые показатели освещённости.

Светодиодные светильники KOMLED для промышленного освещения

Серия OPTIMA-P

Светодиодные светильники OPTIMA-P разработаны для использования на объектах с тяжелыми эксплуатационными условиями.

Серия OPTIMA-P-Expert

Светильники с увеличенным световым потоком до 190 Лм/Вт, обеспечивают значительное снижение затрат на электроэнергию по отношению к аналогам.

Серии LINE-P, LINE-Pr, LINE-P-L

В случае необходимости возможна комплектация светильника клапаном выравнивания давления, что исключает образование конденсата внутри и значительно повышает срок эксплуатации.

Серии MODUL-4P, MODUL-6P

Конструкция предусматривает возможность изменять направление светового потока каждого модуля.

Серия UNIVERSAL

Опционно комплектуется блоком аварийного питания.

Преимущества установки светодиодных светильников KOMLED для промышленного освещения

- Экономия электроэнергии до 92%*.
- Снижение затрат на обслуживание системы освещения.
- Бесперебойность работы при скачках напряжения (защита от 380В).
- Отказ от договоров по утилизации ламп.
- Возможность низковольтного исполнения.
- Предусмотрено исполнение с аварийным блоком питания (ресурс до 4 часов).
- Отсутствие эффекта стробоскопа, контрастность освещения.
- Снижение травматизма на производстве.

*По сравнению с традиционными источниками света

Материал корпуса:
анодированный алюминий

Материал рассеивателя:
прозрачный поликарбонат, микропризма, опал

СВЕТОДИОДНЫЕ СВЕТИЛЬНИКИ OPTIMA-P И OPTIMA-P С ВТОРИЧНОЙ ОПТИКОЙ

Назначение

Освещение производств, промышленных объектов, заводов, фабрик, складских помещений, внутрицеховое освещение и т.д.

Особенности

Для направленного освещения в серии OPTIMA-P используются оптические линзы, защищенные от воздействия тяжелых эксплуатационных условий объекта.
Широкий выбор кривых сил света: Д120°, 10°, 30°, 60°, 90°, 135*60°.

Основные параметры

IP66	50/60 Гц	cos φ 0,98	УХЛ1	-50÷+50 °С	CRI >80	Коэфф. пульс. <1%	Класс защиты I	до 7 лет гарантии

Напряжение питания, В
- для переменного тока: 85÷285 и 176÷264 AC
- для низковольтного исполнения: 12/24/36 AC/DC

Возможно исполнение в диапазоне 2700-6500К.

	Потребляемая мощность, *Вт*	Световой поток,*лм*	Габаритные размеры, *мм**	Масса не более, *кг**
КСС 120°				
OPTIMA-P-013-18-50	20	2662	260x137x168	2,0
OPTIMA-P-013-28-50	30	3992	260x137x168	2,1
OPTIMA-P-013-38-50	38	5324	260x137x168	2,1
OPTIMA-P-013-45-50	48	6656	260x137x168	2,1
OPTIMA-P-013-60-50	59	7987	260x137x168	2,2
OPTIMA-P-013-80-50	78	10649	460x137x168	3,3
OPTIMA-P-013-100-50	98	13312	460x137x168	3,3
OPTIMA-P-013-120-50	117	15974	460x137x168	3,4
OPTIMA-P-013-150-50	147	19968	660x137x168	5,0
OPTIMA-P-013-180-50	176	23961	660x137x168	5,1
OPTIMA-P-013-200-50	196	26560	860x137x168	6,0
OPTIMA-2P-013-240-50	235	31948	460x285x168	8,0
OPTIMA-3P-013-240-50	235	31948	460x430x168	10,5
OPTIMA-2P-013-300-50	298	39930	660x285x168	9,6
OPTIMA-3P-013-300-50	298	39930	460x430x168	11,0
OPTIMA-3P-013-450-50	450	59886	660x430x168	16,0
КСС 10°/30°/60°/90°/135°*60°				
OPTIMA-P-053-38-50	39	4787	240x137x168	2,0
OPTIMA-P-053-55-50	55	7176	240x137x168	2,1
OPTIMA-P-053-70-50	72	9568	390x137x168	3,0
OPTIMA-P-053-110-50	110	14351	390x137x168	3,2
OPTIMA-2P-053-110-50	110	14351	270x280x168	5,0
OPTIMA-P-053-150-50	148	19136	750x137x168	5,3
OPTIMA-2P-053-150-50	148	19136	390x280x168	6,5
OPTIMA-P-053-170-50	167	21528	570x137x168	4,8
OPTIMA-P-053-220-50	220	28704	780x137x168	6,0
OPTIMA-2P-053-300-50	296	38272	750x280x168	11,0
OPTIMA-3P-053-330-50	330	43056	390x413x168	11,0
OPTIMA-3P-053-450-50	445	57408	750x413x168	16,0
OPTIMA-3P-053-500-50	500	64584	570x413x168	15,5

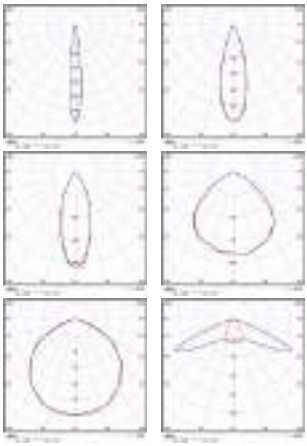

*Без учета кронштейна

Опционно:
- исполнение с аварийным блоком питания (ресурс работы до 4-х часов);
- покраска корпуса в любой цвет по RAL;
- защита от 380В

Габаритный чертеж

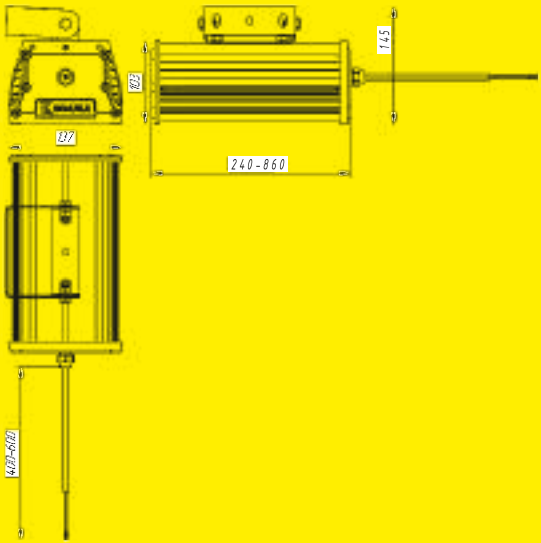

Крепление

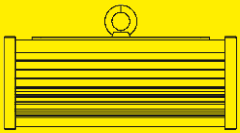

рым-гайка

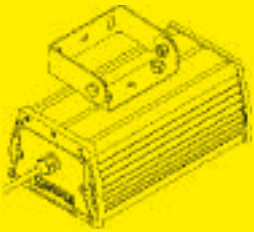

поворотный кронштейн

Материал корпуса:
анодированный алюминий

Материал рассеивателя:
прозрачный поликарбонат, микропризма, опал

СВЕТОДИОДНЫЕ СВЕТИЛЬНИКИ OPTIMA-P-Expert

Назначение

Предназначены для освещения складских комплексов, парковок, придомовых и промышленных территорий, спортивных объектов, парков, скверов, автомоек, дорог местного назначения.

Особенности

Светильник с увеличенным световым потоком, при небольшом энергопотреблении.
Энергоэффективность до 190 Лм/Вт.

Основные параметры

IP66	**50/60 Гц**	**cos φ 0,98**	**УХЛ1**	**-50÷+50 °С**	**CRI >80**	**Коэфф. пульс. <1%**	**Класс защиты I**	**до 7 лет гарантии**

Возможно исполнение в диапазоне 2700-6500К.

Напряжение питания, В
- для переменного тока: 85÷285 и 176÷264 АС
- для низковольтного исполнения: 12/24/36 АС/DC

	Потребляемая мощность, *Вт*	Световой поток,*лм*	Габаритные размеры, *мм*	Масса не более, *кг*
КСС 120°				
OPTIMA-P-013-50-50Expert	50	10440	230x137x168	2
OPTIMA-P-013-100-50Expert	100	20880	430x137x168	3
OPTIMA-P-013-150-50Expert	150	31320	630x137x168	4,7
OPTIMA-P-013-200-50Expert	200	41760	830x137x168	5,8

Габаритный чертеж

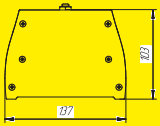

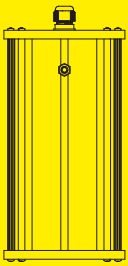

Крепление

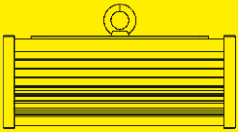

рым-гайка

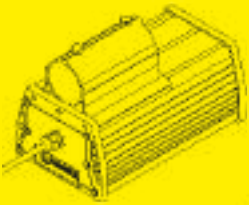

консольное

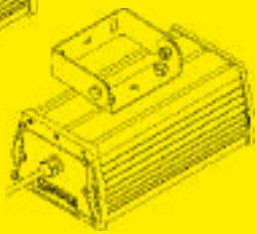

поворотный кронштейн

Материал корпуса:
анодированный алюминий

Материал рассеивателя:
прозрачный поликарбонат, микропризма, опал

СВЕТОДИОДНЫЕ СВЕТИЛЬНИКИ LINE-P И LINE-P С ВТОРИЧНОЙ ОПТИКОЙ

Назначение

Освещение производственных и складских площадей.

Особенности

Широкий выбор кривых силы света (Д120°, 10°, 30°, 60°, 90°, 135*60°) для создания освещения с требуемым углом.

Вторичная оптика из светотехнического ПММА защищена от загрязнений и повреждений ударопрочным поликарбонатом.

Основные параметры

IP66	50/60 Гц	cos φ 0,98	УХЛ1	-50÷+50 °С	CRI >80	Коэфф. пульс. <1%	Класс защиты I	до 7 лет гарантии

Напряжение питания, В
- для переменного тока: 85÷285 и 176÷264 AC
- для низковольтного исполнения: 12/24/36 AC/DC

Возможно исполнение в диапазоне 2700-6500К.

	Потребляемая мощность, *Вт*	Световой поток,*лм*	Габаритные размеры, *мм*	Масса не более, *кг*
КСС 120°				
LINE-P-013-10-50	10	1456	240x65x65	0,8
LINE-P-013-18-50	20	2912	440x65x65	1,1
LINE-P-013-28-50	30	4368	640x65x65	1,4
LINE-P-013-38-50	38	5824	840x65x65	1,7
LINE-P-013-45-50	48	7280	1040x65x65	1,8
LINE-P-013-55-50	59	8736	1240x65x65	2,4
LINE-P-013-65-50	68	10192	1440x65x65	2,9
LINE-P-013-80-50	80	10640	1610x65x65	3,2
LINE-P-013-130-50	130	18592	2840x65x65	5,2
КСС 10°/30°/60°/90°/135°*60°				
LINE-P-053-20-50	20	2392	210x65x65	0,85
LINE-P-053-38-50	39	4784	380x65x65	1,1
LINE-P-053-55-50	55	7176	560x65x65	1,4
LINE-P-053-70-50	72	9568	740x65x65	2,0
LINE-P-053-90-50	90	11960	920x65x65	2,3

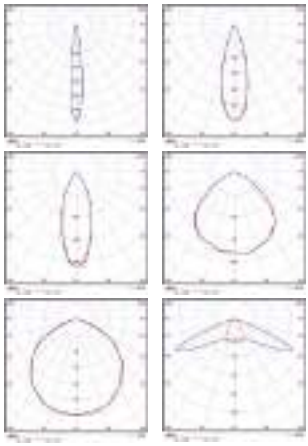

Опционно:
- исполнение с аварийным блоком питания (ресурс работы до 4-х часов);
- покраска корпуса в любой цвет по RAL;
- защита от 380В

Габаритный чертеж

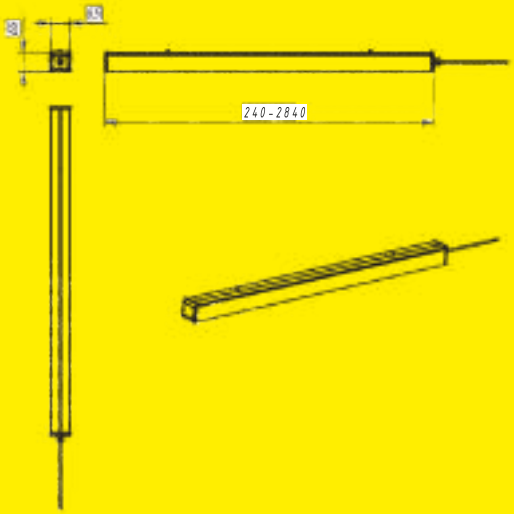

Крепление

рым-гайка

защелка

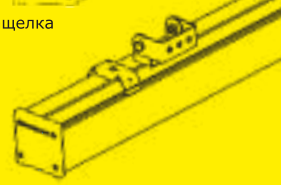

поворотный кронштейн

Материал корпуса:
анодированный алюминий

Материал рассеивателя:
прозрачный поликарбонат, микропризма, опал

СВЕТОДИОДНЫЕ СВЕТИЛЬНИКИ LINE-P-L

Назначение

Освещение производственных и складских площадей, автомоек, парковок и т.д.

Особенности

Для быстрого крепления к потолку или другой поверхности в комплекте со светильником идут 2 болта М6 и 2 скобы. Светильник также может комплектоваться рым-гайкой, поворотным кронштейном или подвесом.

Основные параметры

IP66	**50/60 Гц**	**cos φ 0,98**	**УХЛ1**	**-50÷+50 °С**	**CRI >80**	**Коэфф. пульс. <1%**	**Класс защиты I**	**до 7 лет гарантии**

Напряжение питания, В
- для переменного тока: 85÷285 и 176÷264 AC
- для низковольтного исполнения: 12/24/36 AC/DC

Возможно исполнение в диапазоне 2700-6500К.

	Потребляемая мощность, *Вт*	Световой поток,*лм*	Габаритные размеры, *мм*	Масса не более, *кг*
КСС 120°				
LINE-P-013-8-50-L0,32	8	910	320x65x65	0,9
LINE-P-013-15-50-L0,32	15	1820	320x65x65	1,0
LINE-P-013-15-50-L0,62	15	1820	620x65x65	1,4
LINE-P-013-23-50-L0,9	23	2730	900x65x65	1,8
LINE-P-013-30-50-L0,62	30	3640	620x65x65	1,4
LINE-P-013-30-50-L1,2	30	3640	1200x65x65	2,2
LINE-P-013-37-50-L1,5	37	4550	1500x65x65	2,6
LINE-P-013-45-50-L0,9	45	5460	900x65x65	1,8
LINE-P-013-60-50-L1,2	60	7280	1200x65x65	2,5
LINE-P-013-75-50-L1,5	75	9100	1500x65x65	3,0

Опционно:
- исполнение с аварийным блоком питания (ресурс работы до 4-х часов);
- покраска корпуса в любой цвет по RAL;
- защита от 380В

Габаритный чертеж

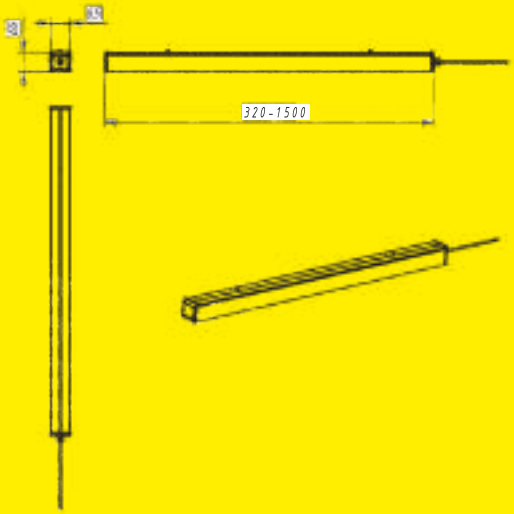

Крепление

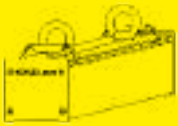

рым-гайка

защелка

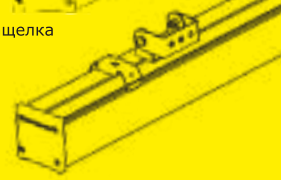

поворотный кронштейн

Материал корпуса:
анодированный алюминий

Материал рассеивателя:
прозрачный поликарбонат, микропризма, опал

СВЕТОДИОДНЫЕ СВЕТИЛЬНИКИ LINE-Pr

Назначение

Освещение производственных, складских и торговых площадей, автомоек, парковок и т.д.

Особенности

Большая эффективность достигается за счет увеличенного светового потока, при меньшем электропотреблении.
В комплекте со светильником идут 2 болта М6 и 2 скобы. Светильник также может комплектоваться рым-гайкой,поворотным кронштейном или подвесом.

Основные параметры

IP66	**50/60 Гц**	**cos φ 0,98**	**УХЛ2**	**-50÷+50 °С**	**CRI >80**	**Коэфф. пульс. <1%**	**Класс защиты I**	**до 7 лет гарантии**

Напряжение питания, В
- для переменного тока: 85÷285 и 176÷264 AC
- для низковольтного исполнения: 12/24/36 AC/DC

Возможно исполнение в диапазоне 2700-6500К.

	Потребляемая мощность, *Вт*	Световой поток,*лм*	Габаритные размеры, *мм*	Масса не более, *кг*
КСС 120°				
LINE-P-013-12-50r	11	1920	300x65x65	0,85
LINE-P-013-22-50r	22	3840	600x65x65	1,3
LINE-P-013-33-50r	33	5760	900x65x65	1,9
LINE-P-013-45-50r	45	7680	1200x65x65	2,0
LINE-P-013-56-50r	56	9600	1500x65x65	2,55
LINE-P-013-67-50r	67	11520	1800x65x65	2,9
LINE-P-013-110-50r	111	19200	3000x65x65	4,7

Габаритный чертеж

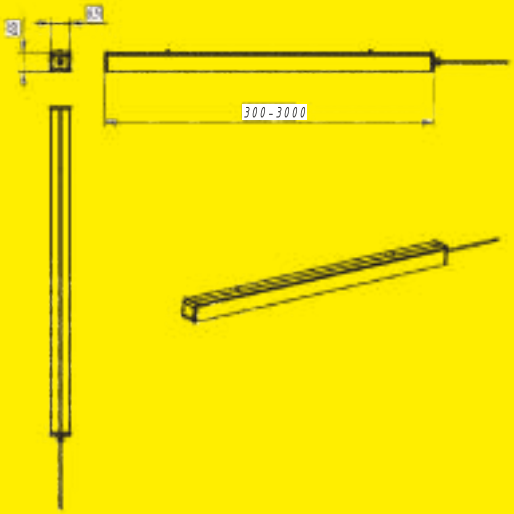

Крепление

рым-гайка

защелка

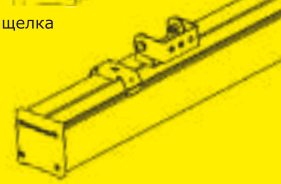

поворотный кронштейн

Материал корпуса:
анодированный алюминий

Материал рассеивателя:
прозрачный поликарбонат

СВЕТОДИОДНЫЕ СВЕТИЛЬНИКИ MODUL-4P, MODUL-6P И MODUL-4P, MODUL-6P С ВТОРИЧНОЙ ОПТИКОЙ

Назначение

Освещение производственных и складских площадей, производственных территорий, спортивных и строительных площадок.

Особенности

Можно выбирать направление светового потока, изменяя угол каждого модуля (до 90 градусов).
Крепление на одну точку подвеса упрощает монтаж. Возможна комплектация поворотным кронштейном.

Основные параметры

IP54/ IP66*	**50/60 Гц**	**cos φ 0,98**	**УХЛ1**	**-50÷+50 °С**	**CRI >80**	**Коэфф. пульс. <1%**	**Класс защиты I**	**до 7 лет гарантии**

Напряжение питания, В
- для переменного тока: 85÷285 и 176÷264 АС

Возможно исполнение в диапазоне 2700-6500К.

	Потребляемая мощность, *Вт*	Световой поток,*лм*	Габаритные размеры, *мм*	Масса не более, *кг*
КСС 120°				
MODUL-4P-013-80-50	80	10648	600x600x168	14,0
MODUL-4P-013-120-50	120	15972	600x600x168	14,2
MODUL-4P-013-160-50	160	21296	600x600x168	14,3
MODUL-4P-013-200-50	196	26624	600x600x168	14,5
MODUL-4P-013-240-50	236	31948	600x600x168	14,6
MODUL-6P-013-280-50	276	37272	600x600x168	15,4
КСС 10°/30°/60°/90°/135°*60°				
MODUL-4P-053-160-50	156	19136	600x600x168	14,3
MODUL-4P-053-220-50	220	28704	600x600x168	14,5
MODUL-6P-053-260-50	260	31096	600x600x168	15,4

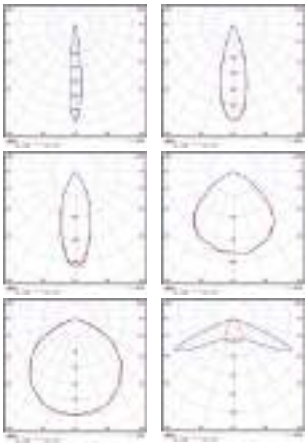

**Под заказ возможно исполнение с IP66*

Габаритный чертеж

Крепление

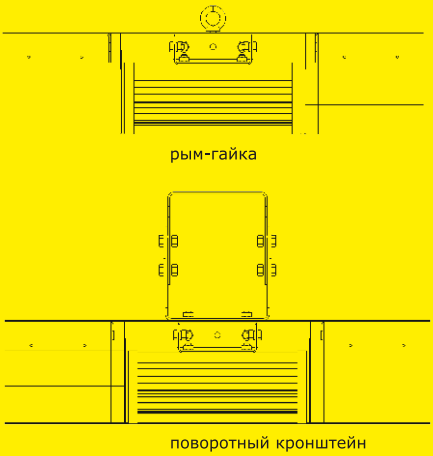

Материал корпуса:
ABS-пластик

Материал рассеивателя:
прозрачный опал

СВЕТОДИОДНЫЕ СВЕТИЛЬНИКИ UNIVERSAL

Назначение

Освещение производственных и складских помещений, автомоек, закрытых парковок, бытовых помещений. Энергоэффективная замена светильников типа ЛСП 2х36.

Особенности

Предусмотрено исполнение с аварийным блоком питания и низковольтное исполнение.

Основные параметры

IP65	**50/60 Гц**	**cos φ 0,98**	**УХЛ2**	**-20÷+50 °С**	**CRI >80**	**Коэфф. пульс. <1%**	**Класс защиты I**	**до 7 лет гарантии**

Напряжение питания, В
- для переменного тока: 85÷285 и 176÷264 АС
- для низковольтного исполнения: 12/24/36 AC/DC

Возможно исполнение в диапазоне 2700-6500К.

	Потребляемая мощность, *Вт*	Световой поток,*лм*	Габаритные размеры, *мм*	Масса не более, *кг*
КСС 120°				
UNIVERSAL-013-30-50	30	3612	1280x135x100	2,0
UNIVERSAL-013-36-50	36	4044	1280x135x100	2,0
UNIVERSAL-013-40-50	40	4568	1280x135x100	2,0

Опционно:
- исполнение с аварийным блоком питания (ресурс работы до 4-х часов);
- защита от 380В

Габаритный чертеж

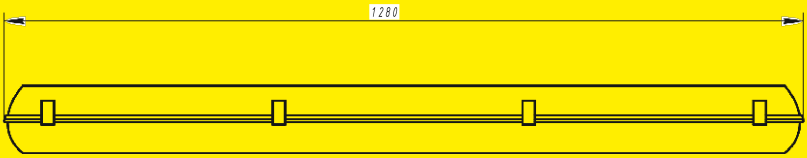

Крепление

накладной

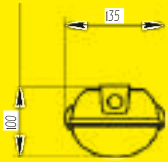

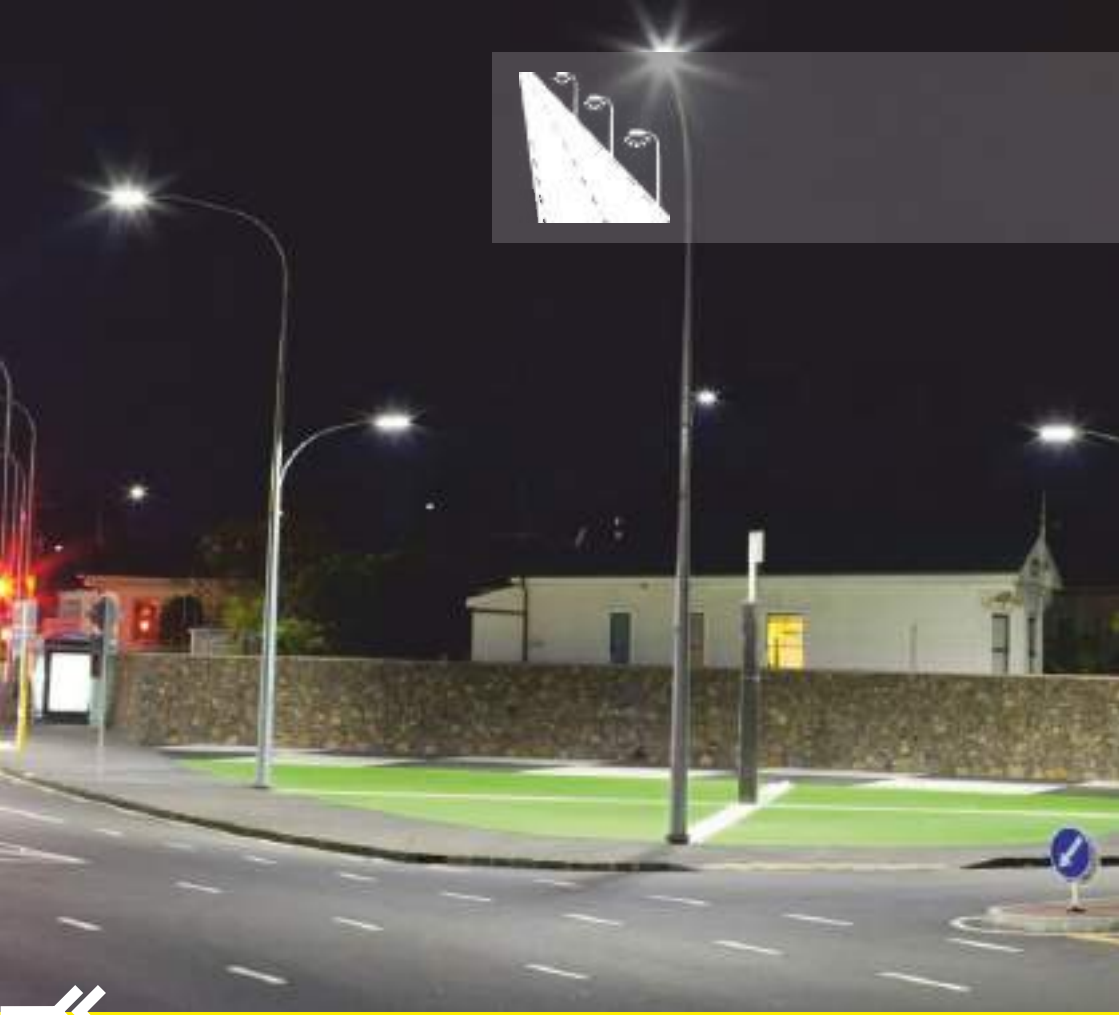

УЛИЧНОЕ ОСВЕЩЕНИЕ

Компания «Комлед» предлагает широкий ассортимент уличных светодиодных светильников и прожекторов. Продукция KOMLED может применяться для освещения магистралей и улиц, устанавливаться на опоры, мачты, фасады зданий и заборы, монтироваться на специальных кронштейнах на стойки и столбы.

Светодиодные светильники KOMLED для уличного освещения

Серия LINE-S

Светодиодные светильники LINE-S являются бюджетным решением с высокой эффективностью для наружного освещения.

Серия OPTIMA-S, OPTIMA-Sr

Благодаря высококачественным комплектующим и корпусу из анодированного алюминия с антикоррозийным покрытием, светильники OPTIMA-S являются долговечным решением для эксплуатации при широком диапазоне рабочих температур. Серия светильников OPTIMA-Sr собираются на новых платах, что позволяет увеличить светоотдачу.

Серия POWER-S

Предназначена для освещения дорог регионального и федерального значения. Гладкий корпус и обтекаемая форма способствуют более гармоничному визуальному восприятию. Возможна замена драйвера на месте установки при необходимости в постгарантийный период.

Серия OPTIMA-S-V1

Энергоэффективность до 160 Лм/Вт. Важной особенностью светильника является степень защиты **IP67**

Преимущества установки светодиодных светильников KOMLED для уличного освещения

- Экономия электроэнергии до 92%*.
- Снижение затрат на обслуживание системы освещения.
- Бесперебойность работы при скачках напряжения (защита от 380В).
- Окупаемость - от 6 месяцев.
- Улучшение видимости при любых погодных условиях.
- Увеличение безопасности дорожного движения.

*По сравнению с традиционными источниками света

Материал корпуса:
анодированный алюминий

Материал рассеивателя:
прозрачный поликарбонат

СВЕТОДИОДНЫЕ СВЕТИЛЬНИКИ LINE-S И LINE-S С ВТОРИЧНОЙ ОПТИКОЙ

Назначение

Освещение дорог, кварталов, открытых площадок, парковок, гаражных и садовых обществ.

Особенности

Широкий выбор кривых силы света (Д120°, 10°, 30°, 60°, 90°, 135*60°).

Светильник в базовой комплектации оснащен универсальным консольным креплением и клапаном выравнивания давления, защитой от 380В. Универсальное крепление позволяет проводить монтаж светильника силами одного специалиста.

Основные параметры

IP66	50/60 Гц	cos φ 0,98	УХЛ1	-50÷+50 °С	CRI >80	Коэфф. пульс. <1%	Класс защиты I	до 7 лет гарантии

Напряжение питания, В
- для переменного тока: 85÷285 и 176÷264 АС
- для низковольтного исполнения: 12/24/36 AC/DC

Возможно исполнение в диапазоне 2700-6500К.

	Потребляемая мощность, *Вт*	Световой поток,*лм*	Габаритные размеры, *мм*	Масса не более, *кг*
КСС 120°				
LINE-S-013-10-50	10	1331	240x65x125	1,1
LINE-S-013-18-50	20	2622	240x65x125	1,2
LINE-S-013-28-50	30	3933	640x65x125	1,9
LINE-S-013-38-50	38	5324	440x65x125	1,7
LINE-S-013-60-50	59	7987	640x65x125	2,2
LINE-S-013-80-50	78	10649	840x65x125	3,0
КСС 10°/30°/60°/90°/135°*60°				
LINE-S-053-20-50	20	2392	240x65x125	1,4
LINE-S-053-38-50	38	4784	380x65x125	2,0
LINE-S-053-55-50	55	7176	560x65x125	2,9
LINE-S-053-70-50	72	9568	740x65x125	4,0

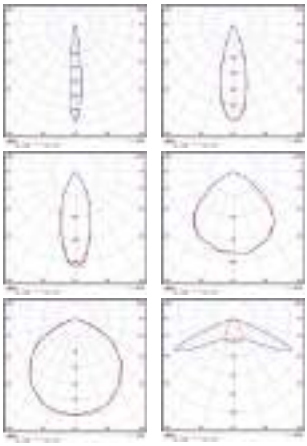

Габаритный чертеж

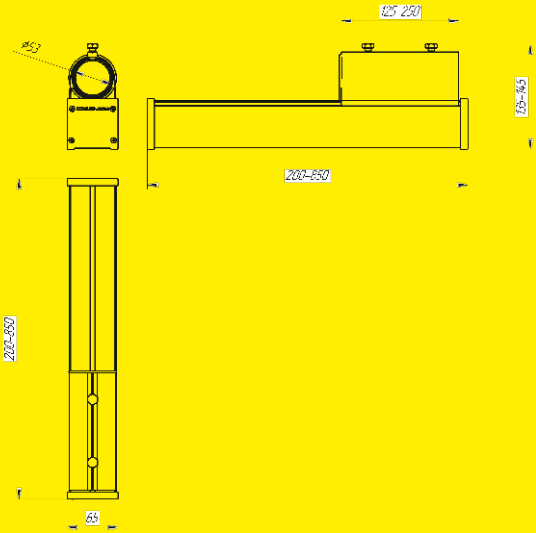

Крепление

консольное

Материал корпуса:
анодированный алюминий

Материал рассеивателя:
прозрачный поликарбонат, микропризма, опал

СВЕТОДИОДНЫЕ СВЕТИЛЬНИКИ OPTIMA-S И OPTIMA-S С ВТОРИЧНОЙ ОПТИКОЙ

Назначение

Освещение дорог, магистралей, территорий производств, гаражных и садовых обществ, внутриквартальное, парковое освещение и т.д.

Особенности

Широкий выбор кривых силы света (10°, 30°, 60°, 90°, 120°, 135*60°).
Светодиодные светильники OPTIMA-S оснащены защитой от 380В и отличаются бесперебойной работой при скачках напряжения, быстрым запуском, а также возможностью плавного пуска при отрицательных температурах.

Основные параметры

IP66	50/60 Гц	cos φ 0,98	УХЛ1	-50÷+50 °С	CRI >80	Коэфф. пульс. <1%	Класс защиты I	до 7 лет гарантии

Напряжение питания, В
- для переменного тока: 85÷285 и 176÷264 АС
- для низковольтного исполнения: 12/24/36 AC/DC

Возможно исполнение в диапазоне 2700-6500К.

КСС 120°	Потребляемая мощность, *Вт*	Световой поток,*лм*	Габаритные размеры, *мм*	Масса не более, *кг*
OPTIMA-S-013-18-50	20	2662	260x137x168	2,1
OPTIMA-S-013-28-50	30	3992	260x137x168	2,1
OPTIMA-S-013-38-50	38	5324	260x137x168	2,1
OPTIMA-S-013-45-50	48	6656	260x137x168	2,1
OPTIMA-S-013-60-50	59	7987	260x137x168	2,2
OPTIMA-S-013-80-50	78	10649	460x137x168	3,1
OPTIMA-S-013-100-50	98	13312	460x137x168	3,2
OPTIMA-S-013-120-50	117	15974	460x137x168	3,4
OPTIMA-S-013-150-50	147	19968	660x137x168	4,9
OPTIMA-S-013-180-50	176	23961	660x137x168	5,0
OPTIMA-S-013-200-50	196	26560	860x137x168	6,0
OPTIMA-3S-013-240-50	235	31948	460x137x168	9,3
OPTIMA-3S-013-300-50	298	39930	660x413x168	9,6

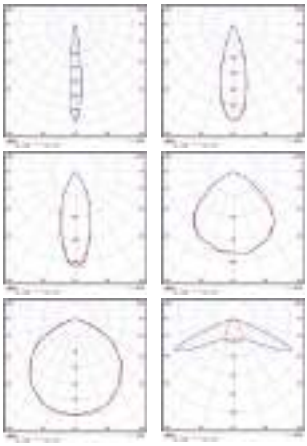

КСС 10°/30°/60°/90°/135°*60°				
OPTIMA-S-053-38-50	39	4787	240x137x168	2,1
OPTIMA-S-053-55-50	55	7176	240x137x168	2,2
OPTIMA-S-053-70-50	72	9568	390x137x168	3,2
OPTIMA-S-053-110-50	110	14351	390x137x168	3,3
OPTIMA-S-053-150-50	148	19136	750x137x168	5,5
OPTIMA-S-053-170-50	167	21528	570x137x168	4,9
OPTIMA-S-053-220-50	220	28704	780x137x168	6,5
OPTIMA-3S-053-330-50	330	43056	390x413x168	10,0
OPTIMA-3S-053-450-50	445	57408	750x413x168	16,0
OPTIMA-3S-053-500-50	500	64584	570x413x168	15,0

Габаритный чертеж

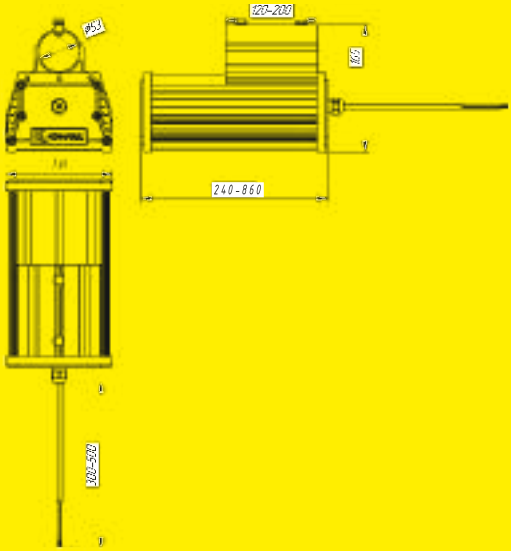

Крепление

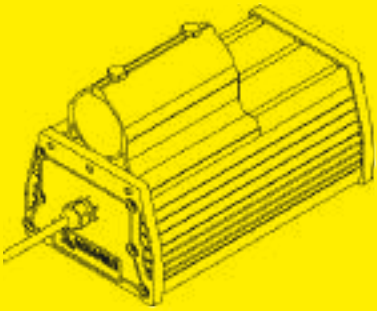

консольное

Материал корпуса:
анодированный алюминий

Материал рассеивателя:
прозрачный поликарбонат, микропризма, опал

СВЕТОДИОДНЫЕ СВЕТИЛЬНИКИ OPTIMA-Sr И OPTIMA-Sr С ВТОРИЧНОЙ ОПТИКОЙ

Назначение

Предназначены для освещения федеральных трасс, дорог местного назначения, складских комплексов, парковок, придомовых и промышленных территорий, спортивных объектов, парков, скверов, автомоек

Особенности

Возможна организация и совмещение с различными системами управления (по силовому кабелю, по радиоканалу, по GSM).
Различные варианты оптики способны решить задачу любой сложности (15°, 30°, 60°, 150*75°)

Основные параметры

IP66	50/60 Гц	cos φ 0,98	УХЛ1	-50÷+50 °С	CRI >80	Коэфф. пульс. <1%	Класс защиты I	до 7 лет гарантии

Возможно исполнение в диапазоне 2700-6500К.

Напряжение питания, В
- для переменного тока: 85÷285 и 176÷264 АС
- для низковольтного исполнения: 12/24/36 АС/DC

КСС 120°	Потребляемая мощность, *Вт*	Световой поток,*лм*	Габаритные размеры, *мм*	Масса не более, *кг*
OPTIMA-S-013-18-50r	18	3072	250x137x168	2
OPTIMA-S-013-26-50r	26	4608	250x137x168	2,1
OPTIMA-S-013-36-50r	36	6144	250x137x168	2,1
OPTIMA-S-013-52-50r	53	9216	250x137x168	2,1
OPTIMA-S-013-70-50r	71	12288	300x137x168	2,8
OPTIMA-S-013-90-50r	90	15360	360x137x168	3,1
OPTIMA-S-013-108-50r	108	18432	410x137x168	3,2
OPTIMA-S-013-125-50r	125	21504	510x137x168	3,5
OPTIMA-S-013-143-50r	143	24576	560x137x168	4,7
OPTIMA-S-013-160-50r	160	27648	610x137x168	4,9
OPTIMA-S-013-180-50r	179	30720	660x137x168	5,0
OPTIMA-S-013-200-50r	196	33792	760x137x168	5,5
OPTIMA-S-013-214-50r	214	36864	710x137x168	6,2
OPTIMA-3S-013-270-50r	270	46080	360x413x168	9,1
OPTIMA-3S-013-324-50r	324	55296	410x413x168	9,8
КСС 15°/30°/60°/150°*75°				
OPTIMA-S-053-18-50r	18	3072	250x137x168	2
OPTIMA-S-053-26-50r	26	4608	250x137x168	2,1
OPTIMA-S-053-36-50r	36	6144	250x137x168	2,1
OPTIMA-S-053-52-50r	53	9216	250x137x168	2,1
OPTIMA-S-053-70-50r	71	12288	300x137x168	2,8
OPTIMA-S-053-90-50r	90	15360	360x137x168	3,1
OPTIMA-S-053-108-50r	108	18432	410x137x168	3,2
OPTIMA-S-053-125-50r	125	21504	510x137x168	3,5
OPTIMA-S-053-143-50r	143	24576	560x137x168	4,7
OPTIMA-S-053-160-50r	160	27648	610x137x168	4,9
OPTIMA-S-053-180-50r	178	30720	660x137x168	5,0
OPTIMA-S-053-200-50r	196	33792	760x137x168	5,5
OPTIMA-S-053-214-50r	214	36864	710x137x168	6,2
OPTIMA-3S-053-270-50r	270	46080	360x413x168	9,1
OPTIMA-3S-053-324-50r	324	55296	410x413x168	9,8

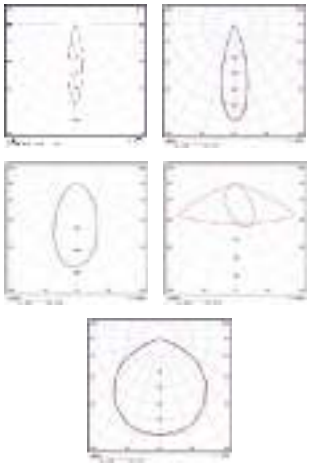

Габаритный чертеж

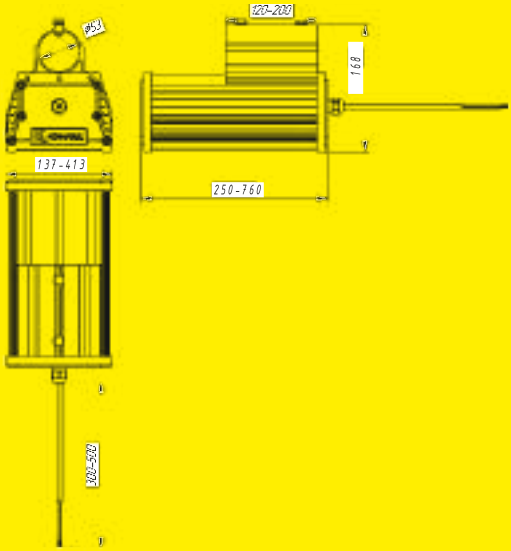

Крепление

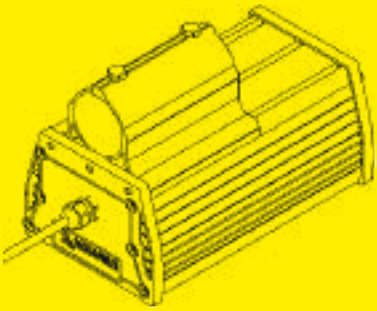

консольное

Материал корпуса:
анодированный алюминий

Материал рассеивателя:
прозрачный поликарбонат, микропризма, опал

СВЕТОДИОДНЫЕ СВЕТИЛЬНИКИ POWER-S И POWER-S С ВТОРИЧНОЙ ОПТИКОЙ

Назначение

Предназначены для освещения федеральных трасс и дорог регионального значения, промышленных территорий, спортивных объектов.

Особенности

Драйвер вынесен в отдельный от светодиодов вентилируемый отсек, что обеспечивает более комфортную температуру как для драйвера, так и для светодиодов, т.к. исключается взаимный нагрев. Возможна организация и совмещение с различными системами управления (по силовому кабелю, по радиоканалу, по GSM). Различные варианты оптики (15°, 30°, 60°, 150*75°)

Основные параметры

IP66	50/60 Гц	cos φ 0,98	УХЛ1	-50÷+50 °C	CRI >80	Коэфф. пульс. <1%	Класс защиты I	до 7 лет гарантии

Возможно исполнение в диапазоне 2700-6500К.

Напряжение питания, В
- для переменного тока: 85÷285 и 176÷264 AC
- для низковольтного исполнения: 12/24/36 AC/DC

КСС 120°	Потребляемая мощность, *Вт*	Световой поток,*лм*	Габаритные размеры, *мм*	Масса не более, *кг*
POWER-S-013-50-50	49	6903	260x219x108	4,5
POWER-S-013-52-50	53	9216	260x219x108	4,5
POWER-S-013-70-50	71	12288	380x219x108	6,0
POWER-S-013-80-50	80	13824	380x219x108	6,0
POWER-S-013-90-50	89	15360	380x219x108	6,0
POWER-S-013-100-50	98	13807	410x219x108	6,5
POWER-S-013-105-50	106	18432	410x219x108	7,0
POWER-S-013-130-50	133	23040	410x219x108	7,0
POWER-S-013-150-50	147	20710	460x219x108	7,3
POWER-S-013-160-50	160	27648	460x219x108	8,0
POWER-S-013-185-50	186	32256	580x219x108	8,5
POWER-S-013-200-50	196	27614	580x219x108	9,0
POWER-S-013-214-50	214	36864	580x219x108	9,5
POWER-S-013-240-50	240	41472	660x219x108	10,5
POWER-S-013-250-50	245	34518	660x219x108	10,5
POWER-S-013-265-50	267	46080	660x219x108	11,5
КСС 15°/30°/60°/150°*75°				
POWER-S-053-52-50	53	9216	260x219x108	4,5
POWER-S-053-70-50	71	12288	380x219x108	6,0
POWER-S-053-80-50	80	13824	380x219x108	6,0
POWER-S-053-90-50	89	15360	380x219x108	6,0
POWER-S-053-105-50	106	18432	410x219x108	7,0
POWER-S-053-130-50	133	23040	410x219x108	7,0
POWER-S-053-160-50	160	27648	460x219x108	8,0
POWER-S-053-185-50	186	32256	580x219x108	8,5
POWER-S-053-200-50	196	27614	580x219x108	9,0
POWER-S-053-214-50	214	36864	580x219x108	9,5
POWER-S-053-240-50	240	41472	660x219x108	10,5
POWER-S-053-265-50	267	46080	660x219x108	11,5

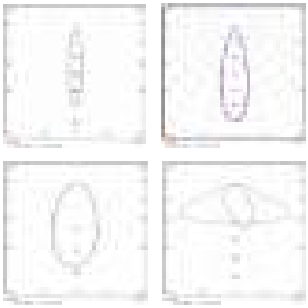

Габаритный чертеж

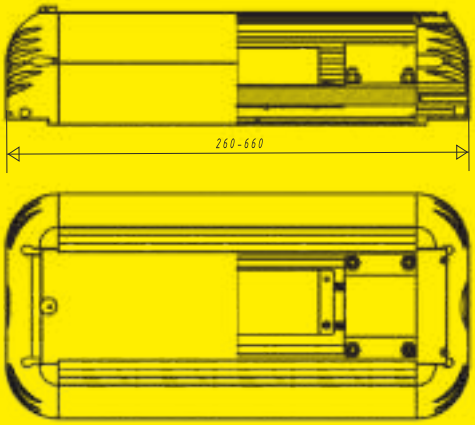

Крепление

консольное встроенное

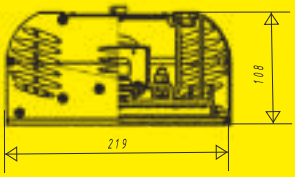

Материал корпуса:
анодированный алюминий

Материал рассеивателя:
прозрачный поликарбонат, микропризма, опал

СВЕТОДИОДНЫЕ СВЕТИЛЬНИКИ OPTIMA-S-V1

Назначение

Предназначены для освещения федеральных трасс, дорог местного назначения, складских комплексов, парковок, придомовых и промышленных территорий, спортивных объектов, парков, скверов, автомоек

Особенности

Встроенное консольное крепление. Высокая степень защиты от внешних факторов IP 67. Предусмотрены различные варианты оптики и окраска корпуса в любой цвет по RAL.

Основные параметры

IP67	50/60 Гц	cos φ 0,98	УХЛ1	-50÷+50 °С	CRI >80	Коэфф. пульс. <1%	Класс защиты I	до 7 лет гарантии

Возможно исполнение в диапазоне 2700-6500К.

Напряжение питания, В
- для переменного тока: 85÷285 и 176÷264 АС
- для низковольтного исполнения: 12/24/36 AC/DC

	Потребляемая мощность, *Вт*	Световой поток,*лм*	Габаритные размеры, *мм*	Масса не более, *кг*
КСС 120°/15°/30°/60°/150°*75°				
OPTIMA-S-053-14-50-V1	14	2556	230x137x97	2,0
OPTIMA-S-053-28-50-V1	28	4968	230x137x97	2,1
OPTIMA-S-053-50-50-V1	50	9396	230x137x97	2,1
OPTIMA-S-053-55-50-V1	55	9936	410x137x97	3,2
OPTIMA-S-053-84-50-V1	84	14904	570x137x97	4,7
OPTIMA-S-053-104-50-V1	104	18792	410x137x97	3,2
OPTIMA-S-053-110-50-V1	112	19872	735x137x97	5,2
OPTIMA-S-053-160-50-V1	156	28188	570x137x97	4,7
OPTIMA-S-053-214-50-V1	214	37584	735x137x97	5,2

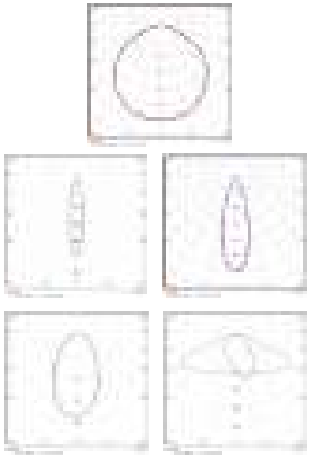

Габаритный чертеж

Крепление

консольное встроенное

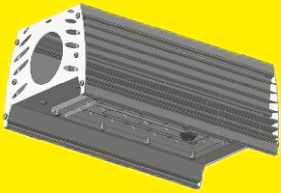

поворотный кронштейн

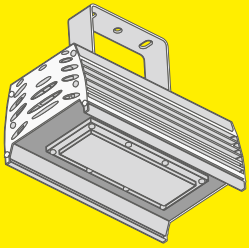

АРХИТЕКТУРНОЕ ОСВЕЩЕНИЕ

Архитектурное светодиодное освещение позволяет подчеркнуть фасад, скульптурную или парковую композицию в темное время суток.

Освещение здания по индивидуальному проекту может быть хорошим рекламным инструментом. Продуманная подсветка объекта привлечёт внимание и запомнится неповторимым решением. Кроме того, решения на базе светодиодов позволят сэкономить электроэнергию.

Светодиодные светильники KOMLED для архитектурного освещения

Серия OPTIMA-A

Светодиодные светильники OPTIMA-A разработаны для уличной подсветки фасадов зданий, архитектурных форм и ландшафтного оформления.

Серия LINE-A

При помощи светодиодных светильников LINE-A можно создавать общее или локальное освещение.

Серия TUBE-A

Серия светильников TUBE-A разработана для архитектурной подсветки контуров зданий.

Преимущества установки светодиодных светильников KOMLED для архитектурного освещения

- Экономия электроэнергии до 92%*.
- Снижение затрат на обслуживание системы освещения.
- Бесперебойность работы при скачках напряжения (защита от 380В).
- Безопасное излучение.
- Создание неповторимого стиля здания в темное время суток.
- Предусмотрено исполнение с аварийным блоком питания (ресурс до 4 часов).

*По сравнению с традиционными источниками света

Материал корпуса:
анодированный алюминий

Материал рассеивателя:
прозрачный поликарбонат, опал

СВЕТОДИОДНЫЕ СВЕТИЛЬНИКИ OPTIMA-A С ВТОРИЧНОЙ ОПТИКОЙ

Назначение

Архитектурная подсветка зданий, памятников, парковых композиций и т.п.

Особенности

Для достижения необходимой направленности освещения светодиодные светильники OPTIMA-A комплектуются оптическими линзами, защищенными от воздействия окружающей среды ударопрочным поликарбонатом.
Широкий выбор кривых силы света: Д120°, 10°, 30°, 60°, 90°, 135*60°.

Основные параметры

IP66	50/60 Гц	cos φ 0,98	УХЛ1	-50÷+50 °С	CRI >80	Коэфф. пульс. <1%	Класс защиты I	до 7 лет гарантии

Напряжение питания, В
- для переменного тока: 85÷285 и 176÷264 AC
- для низковольтного исполнения: 12/24/36 AC/DC

Возможно исполнение в диапазоне 2700-6500К.

	Потребляемая мощность, *Вт*	Световой поток,*лм*	Габаритные размеры, *мм**	Масса не более, *кг**
КСС 10°/30°/60°/90°/135°*60°				
OPTIMA-A-053-38-50	39	4787	240x137x168	2,0
OPTIMA-A-053-55-50	55	7176	240x137x168	2,1
OPTIMA-A-053-70-50	72	9568	390x137x168	3,0
OPTIMA-A-053-110-50	110	14351	390x137x168	3,5
OPTIMA-A-053-150-50	148	19136	750x137x168	5,5
OPTIMA-A-053-170-50	167	21528	570x137x168	5,0
OPTIMA-A-053-220-50	220	28704	780x137x168	6,2

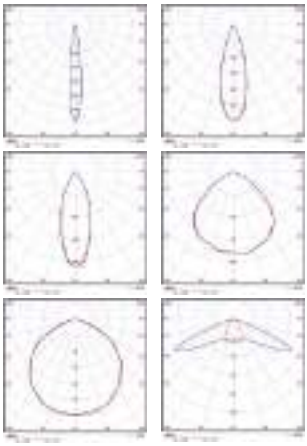

*Без учета кронштейна

Опционно:
- исполнение с аварийным блоком питания (ресурс работы до 4-х часов);
- покраска корпуса в любой цвет по RAL;
- защита от 380В

Габаритный чертеж

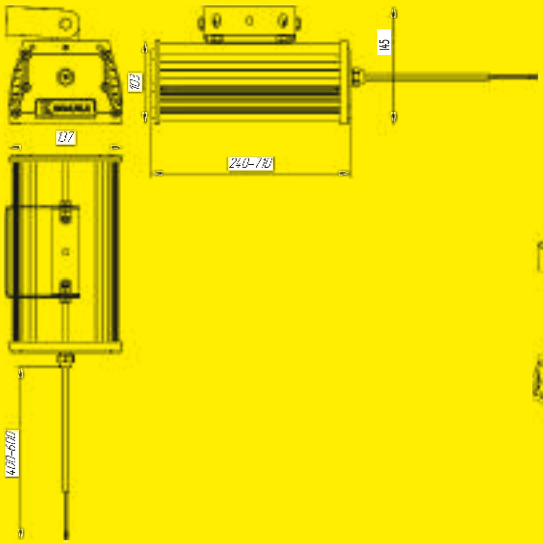

Крепление

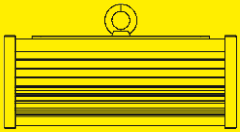

рым-гайка

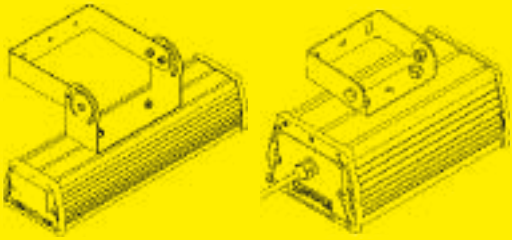

поворотный кронштейн

Материал корпуса*:
анодированный алюминий

Материал рассеивателя:
прозрачный поликарбонат

**Корпус может быть окрашен в разные цвета*

СВЕТОДИОДНЫЕ СВЕТИЛЬНИКИ LINE-A С ВТОРИЧНОЙ ОПТИКОЙ

Назначение

Освещение фасадов зданий, музеев, архитектурных памятников, скульптурных композиций.

Особенности

Предусмотрено несколько вариантов архитектурного освещения: общее заливающее, локальное или контурное.

Требуемое направленное освещение позволит создать специальная оптика, защищенная от воздействия окружающей среды. Варианты КСС: Д120°, 10°, 30°, 60°, 90°, 135*60°.

Основные параметры

IP66	50/60 Гц	cos φ 0,98	УХЛ1	-50÷+50 °C	CRI >80	Коэфф. пульс. <1%	Класс защиты I	до 7 лет гарантии

Напряжение питания, В
- для переменного тока: 85÷285 и 176÷264 AC
- для низковольтного исполнения: 12/24/36 AC/DC

Возможно исполнение в диапазоне 2700-6500К.

	Потребляемая мощность, *Вт*	Световой поток,*лм*	Габаритные размеры, *мм*	Масса не более, *кг*
КСС 10°/30°/60°/90°/135°*60°				
LINE-A-053-20-50	20	2392	210x65x65	1,4
LINE-A-053-38-50	39	4784	380x65x65	2,0
LINE-A-053-55-50	55	7176	560x65x65	2,6
LINE-A-053-70-50	72	9568	740x65x65	3,5
LINE-A-053-90-50	90	11960	920x65x65	4,0

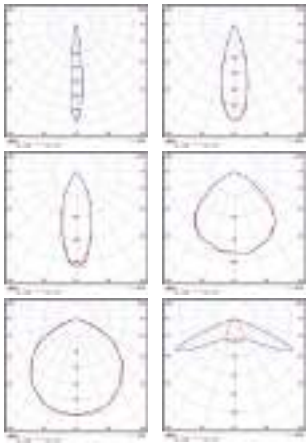

Опционно:
- исполнение с аварийным блоком питания (ресурс работы до 4-х часов);
- покраска корпуса в любой цвет по RAL;
- защита от 380В

Габаритный чертеж

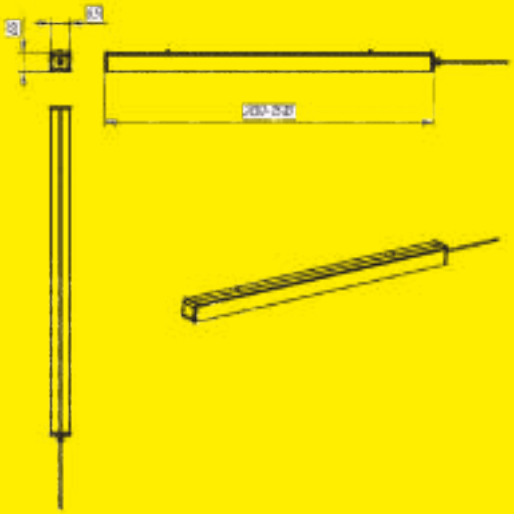

Крепление

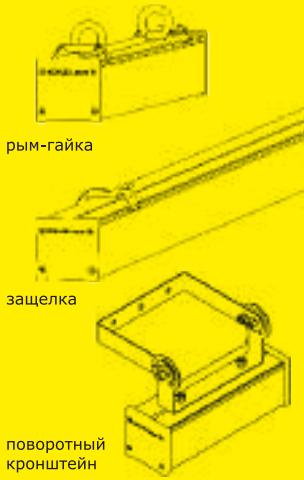

Материал корпуса:
ударопрочный УФ-стойкий поликарбонат

Материал рассеивателя:
прозрачный, опал, прозрачный цветной

СВЕТОДИОДНЫЕ СВЕТИЛЬНИКИ TUBE-A

Назначение

Подсветка контуров зданий, построение вертикальных и горизонтальных световых линий (как с разрывом, так и без).

Особенности

Могут быть выполнены с использованием светодиодов разных цветов: белого, оранжевого, синего, зеленого, красного.

Основные параметры

IP66	**50/60 Гц**	**cos φ 0,98**	**УХЛ1**	**-50÷+50 °С**	**CRI >80**	**Коэфф. пульс. <1%**	**Класс защиты I**	**до 7 лет гарантии**

Напряжение питания, В
- для переменного тока: 85÷285 и 176÷264 АС

Варианты цветового исполнения: 3000К, 4000К, 5000К, оранжевый, синий, зеленый, красный.

	Потребляемая мощность, *Вт*	Световой поток,*лм*	Габаритные размеры, *мм*	Масса не более, *кг*
КСС 120°				
TUBE-A-033-4,5-50	4,5	583	25x250x25	0,3
TUBE-A-033-09-50	9	1166	25x500x25	0,6
TUBE-A-033-13,5-50	13,5	1749	25x750x25	0,9
TUBE-A-033-18-50	18	2332	25x1000x25	1,2
TUBE-A-033-22,5-50	22,5	2915	25x1250x25	1,4
TUBE-A-033-27-50	27	3498	25x1500x25	1,6
TUBE-A-033-54-50	54	6996	25x3000x25	3,0

Габаритный чертеж

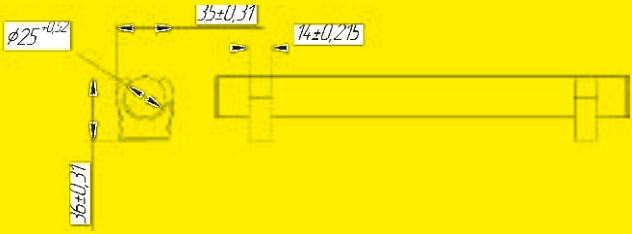

Крепление

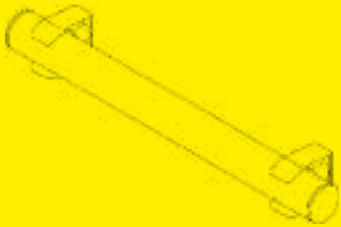

клипса

ОСВЕЩЕНИЕ ОБЪЕКТОВ СЕЛЬСКОГО ХОЗЯЙСТВА (ФЕРМ, ТЕПЛИЦ)

Светотехнические решения KOMLED для освещения тепличных и сельскохозяйственных комплексов помогают создать освещение, максимально благоприятное для роста растений, птиц и животных.

Источники света, используемые в фито-светильниках KOMLED, не создают теплового удара, обеспечивают безопасность для рабочего персонала и эффективный рост растений и сельскохозяйственных культур.

Светодиодные светильники KOMLED для освещения объектов сельского хозяйства

Серия OPTIMA-F

Установка светильников OPTIMA-F создает требуемый уровень освещенности. Необходимый диапазон длины волны светодиодов обеспечивает максимальное приближение искуственного света к солнечному.

Серия LINE-F

Светодиодные светильники LINE-F экологичны и безопасны, в них отсутствуют вредные вещества. Светильники LINE-F идеально подойдут для поддержания необходимого температурного режима, поскольку в них снижено тепловыделение.

Преимущества установки светодиодных светильников KOMLED для освещения объектов сельского хозяйства

- Экономия электроэнергии до 92%*.
- Снижение затрат на обслуживание системы освещения.
- Улучшение условий труда персонала.
- Ускорение роста растений и, как следствие, рост урожая.

*По сравнению с традиционными источниками света

Материал корпуса:
анодированный алюминий

Материал рассеивателя:
прозрачный поликарбонат

СВЕТОДИОДНЫЕ СВЕТИЛЬНИКИ OPTIMA-F

Назначение

Освещение объектов сельского хозяйства, тепличных комплексов и оранжерей.

Особенности

Светильники OPTIMA-F не просто заменяют естественное освещение. Специальное исполнение для растений (диапазон длины волны - 450-740 нМ) позволяет создавать идеальную световую среду для роста и развития различных растений, даже защищая их от ряда болезней.

Основные параметры

IP66	**50/60 Гц**	**cos φ 0,98**	**УХЛ1**	**-50÷+50 °С**	**Коэфф. пульс. <1%**	**Класс защиты I**	**до 7 лет гарантии**

Напряжение питания, В
- для переменного тока: 85÷285 и 176÷264 АС
- для низковольтного исполнения: 12/24/36 AC/DC

Диапазон длины волны: 450-740 нМ.

	Потребляемая мощность, *Вт*	Световой поток,*лм*	Габаритные размеры, *мм**	Масса не более, *кг**
КСС 120°				
OPTIMA-F-053-38-50	38	3036	240x137x168	2,1
OPTIMA-F-053-55-50	55	4554	240x137x168	2,2
OPTIMA-F-053-70-50	70	6072	390x137x168	3,2
OPTIMA-F-053-110-50	110	9108	390x137x168	3,4
OPTIMA-F-053-150-50	148	12144	710x137x168	5,4
OPTIMA-F-053-170-50	167	13662	550x137x168	4,8
OPTIMA-F-053-220-50	220	18216	710x137x168	6,0

*Без учета кронштейна

Габаритный чертеж

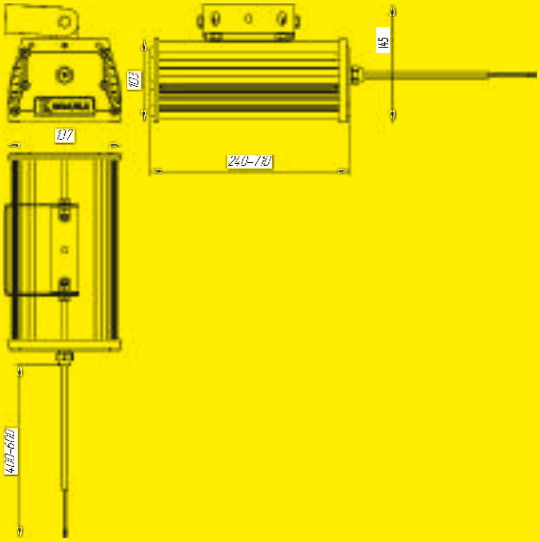

Крепление

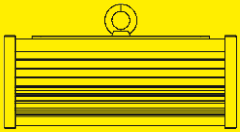

рым-гайка

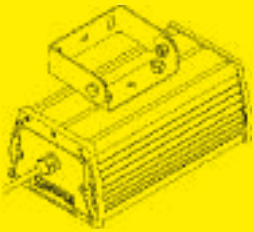

поворотный кронштейн

Материал корпуса:
анодированный алюминий

Материал рассеивателя:
прозрачный поликарбонат

СВЕТОДИОДНЫЕ СВЕТИЛЬНИКИ LINE-F

Назначение

Освещение объектов сельского хозяйства, тепличных комплексов и оранжерей.

Особенности

Корпус изготовлен из алюминиевого профиля, стойкого к атмосферным и механическим воздействиям. Обеспечен эффективный отвод тепла и защита электроники от пыли и влаги.

Специальное исполнение для растений (диапазон длины волны - 450-740 нМ) позволяет создавать идеальную световую среду для роста и развития различных растений.

Основные параметры

IP66	**50/60 Гц**	**cos φ 0,98**	**УХЛ1**	**-50÷+50 °С**	**Коэфф. пульс. <1%**	**Класс защиты I**	**до 7 лет гарантии**

Напряжение питания, В
- для переменного тока: 85÷285 и 176÷264 АС
- для низковольтного исполнения: 12/24/36 AC/DC

Диапазон длины волны: 450-740 нМ.

	Потребляемая мощность, *Вт*	Световой поток,*лм*	Габаритные размеры, *мм*	Масса не более, *кг*
КСС 120°				
LINE-F-053-38-50	38	3036	360x65x65	1,0
LINE-F-053-55-50	55	4554	520x65x65	1,3
LINE-F-053-70-50	72	6072	680x65x65	2,0
LINE-F-053-90-50	90	7400	840x65x65	2,2

Габаритный чертеж

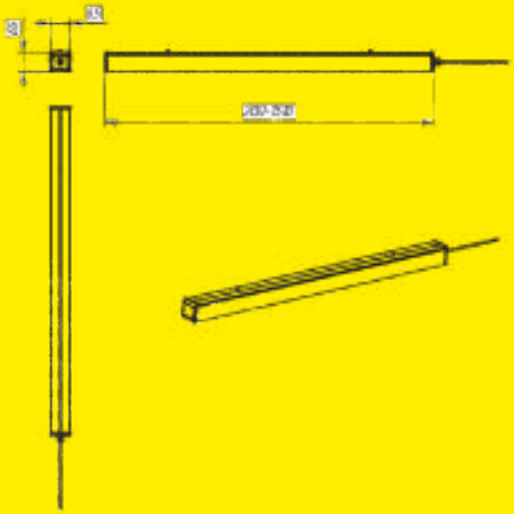

Крепление

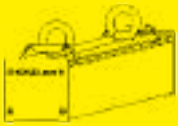

рым-гайка

защелка

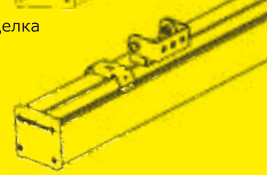

поворотный кронштейн

ОСВЕЩЕНИЕ АВТОЗАПРАВОЧНЫХ СТАНЦИЙ

АЗС является неотъемлемой частью современной транспортной инфраструктуры. Световое оформление АЗС, дизайн самого объекта и многие другие факторы формируют представление о бренде, под которым функционирует АЗС. По этой причине освещение должно выделять АЗС на фоне окружающей среды, обеспечивать читаемость информационной стеллы и однозначную идентификацию бренда с дальнего расстояния. Освещение также обеспечивает безопасность водителей и пешеходов, и помогает организовать навигацию на АЗС.

Светодиодные светильники KOMLED для освещения АЗС

Серия OPTIMA-PS

Серия OPTIMA-PS разработана командой НИОКР «Комлед» с учётом особых условий эксплуатации, которым должно соответствовать оборудование используемое на АЗС: требования к защите от пыли и влаги, защите от различных климатических условий, электробезопасности, а также пожаробезопасности.

Преимущества установки светодиодных светильников KOMLED для освещения автозаправочных станций

- Экономия электроэнергии до 92%*.
- Снижение затрат на обслуживание системы освещения.
- Привлечение внимания к АЗС, рост узнаваемости бренда.
- Улучшение условий труда персонала.
- Увеличение безопасности для движения транспорта и пешеходов по АЗС.
- Бесперебойность работы и качество освещения в любых погодных условиях.

*По сравнению с традиционными источниками света

Материал корпуса:
анодированный алюминий

Материал рассеивателя:
прозрачный поликарбонат, микропризма, матовый

СВЕТОДИОДНЫЕ СВЕТИЛЬНИКИ OPTIMA-PS

Назначение

Освещение автозаправочных станций.

Особенности

Конструктивно на корпусе светильника исключается скопление пыли, копоти, грязи. Обеспечена полная защита от прикосновения к токоведущим частям светильника. Светодиодные светильники Komled OPTIMA-PS можно комплектовать различными типами рассеивателя (прозрачный, микропризма, матовый) и производить по индивидуальному проекту (размерам), а также во взрывозащищенном исполнении.

Основные параметры

IP66	50/60 Гц	cos φ 0,98	УХЛ1	-50÷+50 °С	CRI >80	Коэфф. пульс. <1%	Класс защиты I	до 7 лет гарантии

Напряжение питания, В
- для переменного тока: 85÷285 и 176÷264 AC
- для низковольтного исполнения: 12/24/36 AC/DC

Возможно исполнение в диапазоне 2700-6500К.

	Потребляемая мощность, *Вт*	Световой поток,*лм*	Габаритные размеры, *мм*	Масса не более, *кг*
КСС 120°				
OPTIMA-PS-013-38-50	38	5324	510x300x168	3,3
OPTIMA-PS-013-50-50	48	6656	510x300x168	3,4
OPTIMA-PS-013-60-50	59	7987	510x300x168	3,4
OPTIMA-PS-013-80-50	78	10649	610x300x168	4,4
OPTIMA-PS-013-100-50	98	13312	610x300x168	4,5
OPTIMA-PS-013-120-50	117	15974	610x300x168	4,6
КСС 10°/30°/60°/90°/135°*60°				
OPTIMA-PS-053-38-50	39	4784	510x300x168	2,9
OPTIMA-PS-053-55-50	55	7176	510x300x168	3,0
OPTIMA-PS-053-70-50	72	9568	560x300x168	4,0
OPTIMA-PS-053-110-50	110	14351	560x300x168	4,2

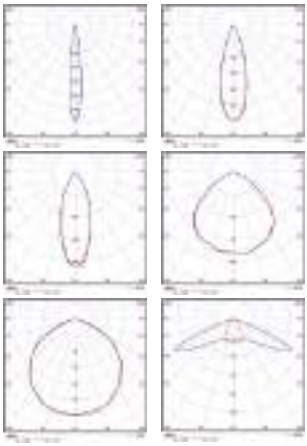

Опционно:
- исполнение с аварийным блоком питания (ресурс работы до 4-х часов);
- покраска корпуса в любой цвет по RAL;
- защита от 380В

Габаритный чертеж

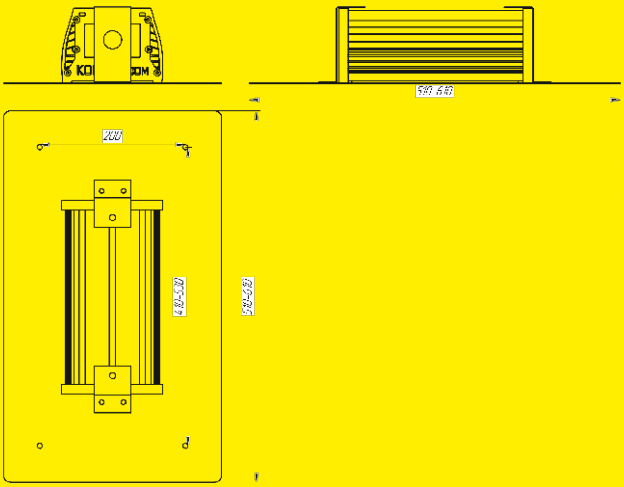

Крепление

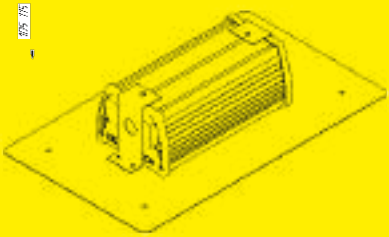

встраиваемое

ВЗРЫВОЗАЩИЩЕННОЕ ОСВЕЩЕНИЕ

Взрывозащищенные светодиодные светильники Komled соответствуют следующим классам взрывозащиты:
1Ex mb e II T5 Gb X/Ex tb IIIC T85°C Db X;
2Ex nR IIC T6 Gc X/Ex tb IIIC T6 Db X IP66.

Светодиодные светильники KOMLED для освещения взрывозащищенных объектов

Серии OPTIMA-EX-P и LINE-EX-P

Взрывозащищенные светотехнические решения от KOMLED выполнены в герметичном корпусе из анодированного алюминия.
Рассеиватель изготовлен из ударопрочного светотехнического поликарбоната.
Внутренняя камера полностью герметична.

Для направленного освещения светильники комплектуются оптическими линзами (КСС 10°, 30°, 60°, 90°, 135*60°).

Взрывобезопасность светильников KOMLED в зависимости от исполнения обеспечивается следующими видами взрывозащиты:

- герметизация компаундом "m" по ГОСТ Р МЭК 60079-18-2012,
- взрывонепроницаемая оболочка "d" по ГОСТ IEC 60079-1-2011,
- повышенная защита вида "e" по ГОСТ Р МЭК 60079-7-2012,
- взрывозащита от воспламенения пыли "t" по ГОСТ Р МЭК 60079-31-2010,
- выполнением их конструкции в соответствии с требованиями ГОСТ 31610.0-2014 (IEC 60079-0:2011).

Материал корпуса:
анодированный алюминий

Материал рассеивателя:
прозрачный поликарбонат

ВЗРЫВОЗАЩИЩЕННЫЕ СВЕТОДИОДНЫЕ СВЕТИЛЬНИКИ ЗОНЫ I и II

Назначение

Освещение объектов нефтегазовой переработки и химических производств, мукомольных и масложировых предприятий, деревообрабатывающих заводов, предприятий атомной и пищевой промышленности, котельных, а также других объектов, где существует вероятность присутствия взрывоопасных газов или горючей пылевой смеси.

Маркировка взрывозащиты

1Ex mb e II T5 Gb X/Ex tb IIIC T85ºC Db X;
2Ex nR IIC T6 Gc X и/или Ex tb IIIC T6 Db X Ip66

Ex

OPTIMA-EX-P И OPTIMA-EX-P С ВТОРИЧНОЙ ОПТИКОЙ

LINE-EX-P И LINE-EX-P С ВТОРИЧНОЙ ОПТИКОЙ

Основные параметры OPTIMA-EX-P

IP66	50/60 Гц	cos φ 0,98

Напряжение питания, В
- для переменного тока: 85÷285 и 176÷264 AC
- для низковольтного исполнения: 12/24/36 AC/DC

	Потребляемая мощность, *Вт*	Световой поток,*лм*	Габаритные размеры, *мм**	Масса не более, *кг**
КСС 120°				
OPTIMA-1EX-P-013-20-50	20	2662	260x137x168	2,1
OPTIMA-1EX-P-013-30-50	30	3993	260x137x168	2,1
OPTIMA-1EX-P-013-40-50	38	5324	260x137x168	2,2
OPTIMA-1EX-P-013-50-50	48	6656	260x137x168	2,3
OPTIMA-1EX-P-013-60-50	59	7987	260x137x168	2,4
OPTIMA-1EX-P-013-80-50	78	10649	460x137x168	4,2
OPTIMA-1EX-P-013-100-50	98	13312	460x137x168	4,2
OPTIMA-1EX-P-013-120-50	117	15974	460x137x168	4,3
OPTIMA-1EX-P-013-150-50	147	19968	660x137x168	6,2
OPTIMA-1EX-P-013-170-50	170	23961	660x137x168	6,4
OPTIMA-1EX-P-013-200-50	196	26560	860x137x168	7,7
КСС 10°/30°/60°/90°/135°*60°				
OPTIMA-1EX-P-053-40-50	39	4787	240x137x168	2,8
OPTIMA-1EX-P-053-55-50	55	7176	240x137x168	3,0
OPTIMA-1EX-P-053-70-50	72	9568	390x137x168	4,3
OPTIMA-1EX-P-053-110-50	110	14351	390x137x168	4,4
OPTIMA-1EX-P-053-150-50	148	19136	710x137x168	6,6
OPTIMA-1EX-P-053-170-50	167	21528	550x137x168	6,2
OPTIMA-1EX-P-053-220-50	220	28704	710x137x168	7,0

*Без учета кронштейна

Опционно:
- исполнение с аварийным блоком питания (ресурс работы до 4-х часов);
- защита от скачков напряжения

Габаритный чертеж

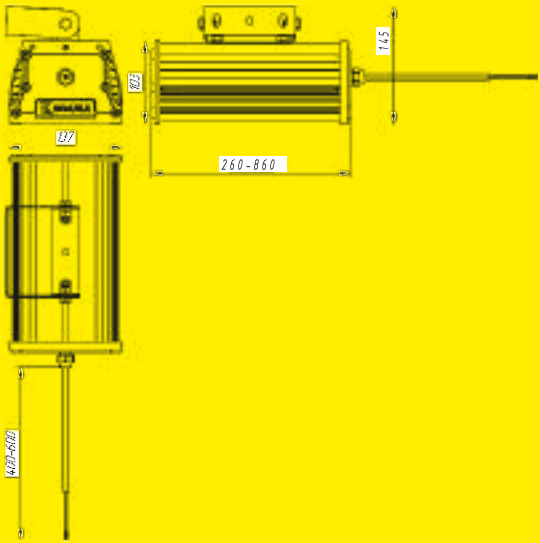

Ex

УХЛ1	-50÷+50 °С	CRI >80	Коэфф. пульс. <1%	Класс защиты I	до 7 лет гарантии

Возможно исполнение в диапазоне 2700-6500К.

	Потребляемая мощность, *Вт*	Световой поток,*лм*	Габаритные размеры, *мм**	Масса не более, *кг**
КСС 120°				
OPTIMA-EX-P-013-10-50	10	1331	260x137x168	2,0
OPTIMA-EX-P-013-18-50	20	2662	260x137x168	2,1
OPTIMA-EX-P-013-28-50	30	3992	260x137x168	2,2
OPTIMA-EX-P-013-36-50	38	5324	260x137x168	2,3
OPTIMA-EX-P-013-45-50	48	6656	260x137x168	2,4
OPTIMA-EX-P-013-55-50	59	7987	260x137x168	2,5
OPTIMA-EX-P-013-70-50	78	10649	460x137x168	4,1
OPTIMA-EX-P-013-90-50	98	13312	460x137x168	4,2
OPTIMA-EX-P-013-110-50	117	15974	460x137x168	4,3
OPTIMA-EX-P-013-140-50	147	19968	660x137x168	6,0
OPTIMA-EX-P-013-160-50	170	23961	660x137x168	6,4
OPTIMA-EX-P-013-205-50	196	26560	860x137x168	7,7
КСС 10°/30°/60°/90°/135°*60°				
OPTIMA-EX-P-053-18-50	20	2392	240x137x168	2,8
OPTIMA-EX-P-053-36-50	39	4784	240x137x168	2,9
OPTIMA-EX-P-053-55-50	55	7176	240x137x168	3,0
OPTIMA-EX-P-053-70-50	72	9568	390x137x168	4,0
OPTIMA-EX-P-053-110-50	110	14352	390x137x168	4,2
OPTIMA-EX-P-053-140-50	148	19136	710x137x168	6,4
OPTIMA-EX-P-053-160-50	167	21528	550x137x168	6,0
OPTIMA-EX-P-053-215-50	220	28704	710x137x168	6,8

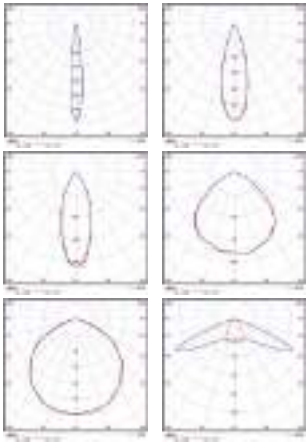

*Без учета кронштейна

Опционно:
- исполнение с аварийным блоком питания (ресурс работы до 4-х часов);
- защита от скачков напряжения

Крепление

рым-гайка

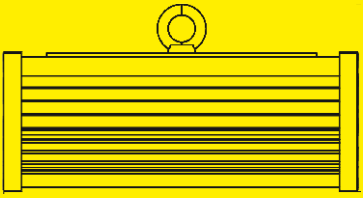

поворотный кронштейн

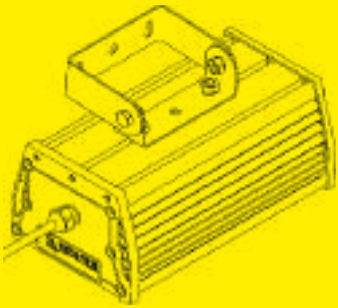

Основные параметры LINE-EX-P

IP66	50/60 Гц	cos φ 0,98

Напряжение питания, В
- для переменного тока: 85÷285 и 176÷264 AC
- для низковольтного исполнения: 12/24/36 AC/DC

	Потребляемая мощность, *Вт*	Световой поток,*лм*	Габаритные размеры, *мм*	Масса не более, *кг*
КСС 120°				
LINE-1EX-P-013-20-50	20	2622	440x65x65	1,2
LINE-1EX-P-013-30-50	30	3933	640x65x65	1,6
LINE-1EX-P-013-40-50	38	5324	840x65x65	2,2
LINE-1EX-P-013-50-50	48	6656	1040x65x65	2,6
LINE-1EX-P-013-60-50	59	7987	1240x65x65	2,8
LINE-1EX-P-013-70-50	68	9318	1440x65x65	3,5
КСС 10°/30°/60°/90°/135°*60°				
LINE-1EX-P-053-40-50	39	4784	380x65x65	2,2
LINE-1EX-P-053-55-50	55	7176	560x65x65	3,1
LINE-1EX-P-053-70-50	72	9568	740x65x65	4,2

Опционно:
- исполнение с аварийным блоком питания (ресурс работы до 4-х часов);
- защита от скачков напряжения

Габаритный чертеж

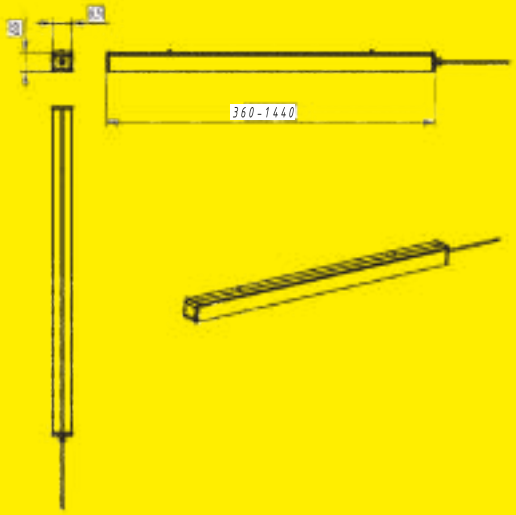

Ex

УХЛ1	-50÷+50 °C	CRI >80	Коэфф. пульс. <1%	Класс защиты I	до 7 лет гарантии

Возможно исполнение в диапазоне 2700-6500К

	Потребляемая мощность, *Вт*	Световой поток,*лм*	Габаритные размеры, *мм*	Масса не более, *кг*
КСС 120°				
LINE-EX-P-013-10-50	10	1331	240x65x65	1,1
LINE-EX-P-013-18-50	20	2622	440x65x65	1,6
LINE-EX-P-013-28-50	30	3933	640x65x65	1,8
LINE-EX-P-013-36-50	38	5324	840x65x65	2,1
LINE-EX-P-013-45-50	48	6656	1040x65x65	2,4
LINE-EX-P-013-55-50	59	7987	1240x65x65	2,6
LINE-EX-P-013-65-50	68	9318	1440x65x65	3,2
КСС 10°/30°/60°/90°/135°*60°				
LINE-EX-P-053-18-50	20	2392	210x65x65	1,4
LINE-EX-P-053-36-50	38	4784	380x65x65	2,1
LINE-EX-P-053-55-50	55	7176	560x65x65	2,9
LINE-EX-P-053-70-50	72	9568	740x65x65	4,0
LINE-EX-P-053-88-50	90	11960	920x65x65	4,7

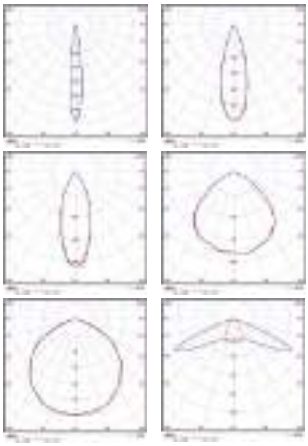

Крепление

рым-гайка

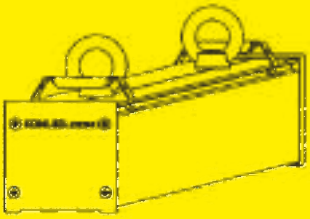

защелка

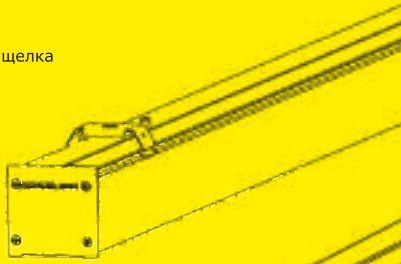

поворотный кронштейн

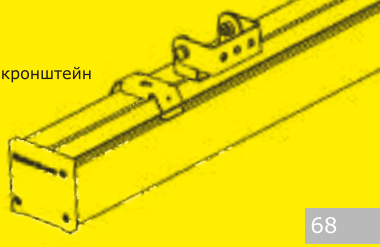

ОФИСНОЕ И АДМИНИСТРАТИВНОЕ ОСВЕЩЕНИЕ

Офисные светодиодные светильники KOMLED – эффективная, безопасная и качественная альтернатива светильникам с люминесцентными лампами.

Благодаря особым решениям, использование офисных моделей KOMLED создает в офисе и на рабочих местах максимально комфортную для работы или занятий атмосферу.

Возможность встраиваемого или накладного монтажа позволит провести монтаж офисных светильников KOMLED максимально быстро и удобно.

Светодиодные светильники KOMLED для освещения административных и офисных помещений

Серии OFFICE, OFFICE K, OFFICE 1/2K, OFFICE D, OFFICE KSC

Светодиодные светильники KOMLED для офисного освещения представлены моделями разных форм и размеров. Их можно устанавливать в подвесные потолки типа «Армстронг» или «Грильято» путем встраивания в ячейки или использовать накладной монтаж для потолков другого типа. Для светильников серии OFFICE-KSC предусмотрено настенное крепление и козырек.

Корпуса светильников надолго сохранят привлекательный внешний вид, рассеиватель не пожелтеет и не потемнеет.

Преимущества установки светодиодных светильников KOMLED для освещения офисных и административных помещений

- Экономия электроэнергии до 92%*.
- Экологичность (отсутствие ртути и других вредных веществ).
- Отказ от договоров по утилизации ламп.
- Универсальный монтаж.
- Комфортный свет: естественная цветопередача, контрастность, отсутствие мерцания, треска, мгновенный запуск.

*По сравнению с традиционными источниками света

Материал корпуса:
листовой металл

Материал рассеивателя:
полистирол, поликарбонат, акрил

СВЕТОДИОДНЫЕ СВЕТИЛЬНИКИ OFFICE

Назначение

Освещение офисных и административных помещений, образовательных учреждений, магазинов, кафе и т.д. Энергоэффективная замена светильников типа ЛСП 4x18.

Особенности

Светодиодные светильники серии OFFICE выполнены в корпусе из листового металла. Материал рассеивателя долго сохраняет белизну и привлекательный вид светильника.

Предусмотрено исполнение с аварийным блоком питания.

Основные параметры

IP40	**50/60 Гц**	**cos φ 0,9**	**УХЛ4**	**-20÷+40 °С**	**CRI >80**	**Коэфф. пульс. <1%**	**Класс защиты I**	**до 7 лет гарантии**

Напряжение питания, В
- для переменного тока: 176÷264 АС

*Предусмотрена возможность исполнения со степенью защиты **IP54** (УХЛ3), **IP65** (УХЛ2).*

	Потребляемая мощность, *Вт*	Световой поток,*лм*	Габаритные размеры, *мм*	Масса не более, *кг*
КСС 120°				
OFFICE-023-30-50	30	3600	595x595x40	3,5
OFFICE-023-30-50 (Г)	30	3600	588x588x40	3,5
OFFICE-023-36-50	36	4050	595x595x40	3,5
OFFICE-023-36-50 (Г)	36	4050	588x588x40	3,5
OFFICE-023-40-50	40	5240	595x595x40	3,5
OFFICE-023-40-50 (Г)	40	5240	588x588x40	3,5

Цветовая температура, К
3000/4000/5000

Опционно:
- исполнение с аварийным блоком питания (ресурс работы до 4-х часов);
- рассеиватель опал, микропризма.

Габаритный чертеж

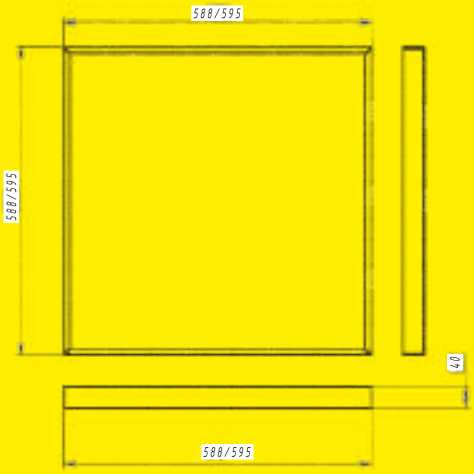

Крепление

универсальное
(встраиваемый или накладной)

Материал корпуса:
листовой металл

Материал рассеивателя:
полистирол, поликарбонат, акрил

СВЕТОДИОДНЫЕ СВЕТИЛЬНИКИ OFFICE K

Назначение

Освещение офисных и административных помещений, образовательных учреждений, магазинов, кафе и т.д. Энергоэффективная замена светильников типа ЛСП 2x36.

Особенности

Светодиодные светильники серии OFFICE K выполнены в корпусе из листового металла. Материал рассеивателя долго сохраняет белизну и привлекательный вид светильника.

Предусмотрено исполнение с аварийным блоком питания.

Основные параметры

IP40	**50/60 Гц**	**cos φ 0,9**	**УХЛ4**	**-20÷+40 °С**	**CRI >80**	**Коэфф. пульс. <1%**	**Класс защиты I**	**до 7 лет гарантии**

Напряжение питания, В
- для переменного тока: 176÷264 АС

*Предусмотрена возможность исполнения со степенью защиты **IP54** (УХЛ3), **IP65** (УХЛ2).*

	Потребляемая мощность, *Вт*	Световой поток,*лм*	Габаритные размеры, *мм*	Масса не более, *кг*
КСС 120°				
OFFICE-K-023-30-50	30	3600	1200x180x40	3,5
OFFICE-K-023-36-50	36	4050	1200x180x40	3,5
OFFICE-K-023-40-50	40	5240	1200x180x40	3,5

Цветовая температура, К
3000/4000/5000

Опционно:
- исполнение с аварийным блоком питания (ресурс работы до 4-х часов);
- рассеиватель опал, микропризма.

Габаритный чертеж

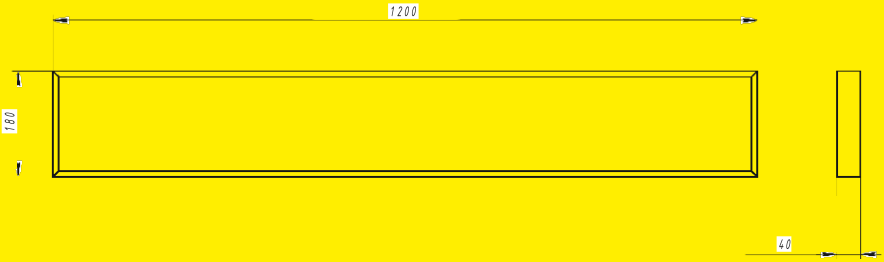

Крепление

универсальное
(встраиваемый или накладной)

Материал корпуса:
листовой металл

Материал рассеивателя:
полистирол, поликарбонат

СВЕТОДИОДНЫЕ СВЕТИЛЬНИКИ OFFICE 1/2K

Назначение

Освещение офисных и административных помещений, образовательных учреждений, магазинов, кафе и т.д. Энергоэффективная замена светильников типа ЛСП 2x18.

Особенности

Светодиодные светильники серии OFFICE 1/2K выполнены в корпусе из листового металла. Материал рассеивателя долго сохраняет белизну и привлекательный вид светильника.

Предусмотрено исполнение с аварийным блоком питания.

Основные параметры

IP40	**50/60 Гц**	**cos φ 0,9**	**УХЛ4**	**-20÷+40 °С**	**CRI >80**	**Коэфф. пульс. <1%**	**Класс защиты I**	**до 7 лет гарантии**

Напряжение питания, В
- для переменного тока: 176÷264 АС

*Предусмотрена возможность исполнения со степенью защиты **IP54** (УХЛ3), **IP65** (УХЛ2).*

	Потребляемая мощность, *Вт*	Световой поток,*лм*	Габаритные размеры, *мм*	Масса не более, *кг*
КСС 120°				
OFFICE-1/2K-023-15-50	15	1800	600x180x40	2,0
OFFICE-1/2K-023-18-50	18	2025	600x180x40	2,0
OFFICE-1/2K-023-20-50	20	2620	600x180x40	2,0

Цветовая температура, К
3000/4000/5000

Опционно:
- исполнение с аварийным блоком питания (ресурс работы до 4-х часов);
- рассеиватель опал, микропризма.

Габаритный чертеж

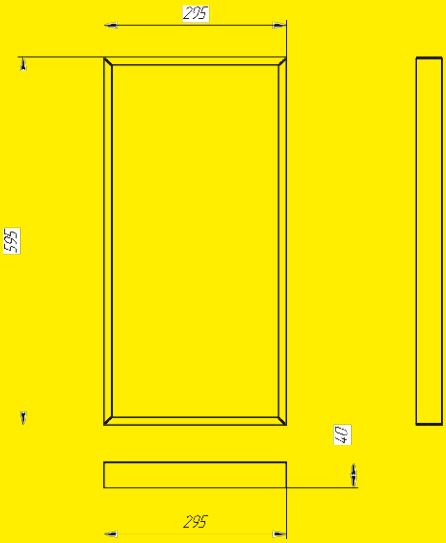

Крепление

универсальное
(встраиваемый или накладной)

Материал корпуса:
листовой металл

Материал рассеивателя:
полистирол, поликарбонат, акрил

СВЕТОДИОДНЫЕ СВЕТИЛЬНИКИ OFFICE D

Назначение

Освещение офисных и административных помещений, образовательных учреждений, магазинов, кафе и т.д. Энергоэффективная замена светильников типа ЛСП 4x36.

Особенности

Светодиодные светильники серии OFFICE D выполнены в корпусе из листового металла. Материал рассеивателя долго сохраняет белизну и привлекательный вид светильника.

Предусмотрено исполнение с аварийным блоком питания.

Основные параметры

IP40	**50/60 Гц**	**cos φ 0,9**	**УХЛ4**	**-20÷+40 °С**	**CRI >80**	**Коэфф. пульс. <1%**	**Класс защиты I**	**до 7 лет гарантии**

Напряжение питания, В
- для переменного тока: 176÷264 АС

*Предусмотрена возможность исполнения со степенью защиты **IP54** (УХЛ3), **IP65** (УХЛ2).*

	Потребляемая мощность, *Вт*	Световой поток,*лм*	Габаритные размеры, *мм*	Масса не более, *кг*
КСС 120°				
OFFICE-D-023-60-50	60	7200	1195x595x40	7,0
OFFICE-D-023-70-50	72	8100	1195x595x40	7,0
OFFICE-D-023-80-50	80	10480	1195x595x40	7,0

Цветовая температура, К
3000/4000/5000

Опционно:
- исполнение с аварийным блоком питания (ресурс работы до 4-х часов);
- рассеиватель опал, микропризма.

Габаритный чертеж

Крепление

универсальное
(встраиваемый или накладной)

Материал корпуса:
листовой металл

Материал рассеивателя:
полистирол, поликарбонат, акрил

NEW»

СВЕТОДИОДНЫЕ СВЕТИЛЬНИКИ OFFICE-KSC

Назначение

Для образовательных учреждений, офисных и административных помещений,

Особенности

Светильники **OFFICE-KSC** не требовательны к техническому обслуживанию и обладают длительным сроком службы. Мерцания и другие стробоскопические эффекты полностью отсутствуют. **OFFICE-KSC -** экономически выгодная замена светильников ЛСП.

Основные параметры

IP20	**50/60 Гц**	**cos φ 0,9**	**УХЛ4**	**-20÷+40 °С**	**CRI >80**	**Коэфф. пульс. <1%**	**Класс защиты I**	**до 7 лет гарантии**

Напряжение питания, В
- для переменного тока: 176÷264 АС

	Потребляемая мощность, *Вт*	Световой поток,*лм*	Габаритные размеры, *мм*	Масса не более, *кг*
КСС 120°				
OFFICE-KSC-023-30-50	60	3600	1200x180x40	3,5
OFFICE-KSC-023-36-50	72	4050	1200x180x40	3,5
OFFICE-KSC-023-40-50	80	5240	1200x180x40	3,5

Цветовая температура, К
3000/4000/5000

Опционно:
- исполнение с аварийным блоком питания (ресурс работы до 4-х часов);
- рассеиватель опал, микропризма.

Габаритный чертеж

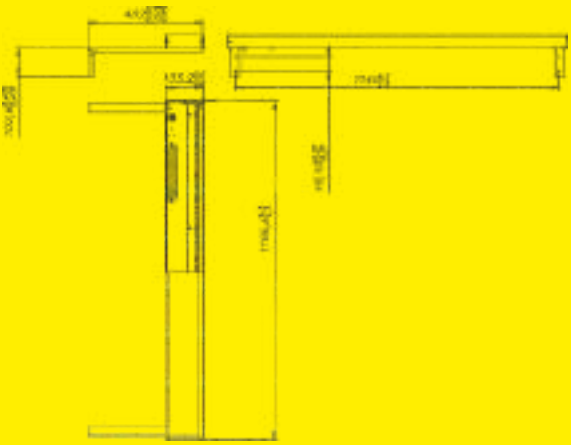

Крепление

2 настенных кронштейна

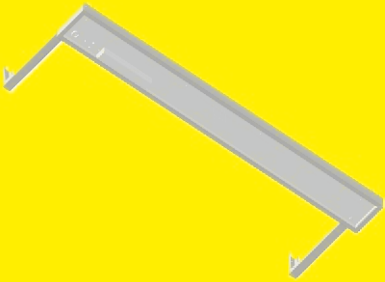

Примеры реализованных объектов

ООО «Киселевский завод горного оборудования»,
г. Киселевск, Кировская обл.
Светильники серии OPTIMA-EX

АЗС Роснефть, пос.Красная поляна г. Сочи
Светильники серии OPTIMA-PS

Судоремонтный комплекс "Звезда"
Приморский край, г. Большой Камень
Светильники серии LINE-EX-P

Подсветка витрин в супермаркете,
г. Уфа, респ.Башкортостан
Светильники серии TUBE-A

Освещение склада, г.Калининград
Светильники серии LINE-P

Фитнес центр «Планета фитнес
Светильники серии OPTIMA-P

РОСНЕФТЬ КАМАЗ РУССКИЙ СТАНДАРТ БАНК РМЗ РОСАТОМ ЗВЕЗДА АК БАРС ХОЛДИНГ

Ярославский завод упаковочных материалов,
г. Ярославль
Светильники серии OPTIMA-P

Мотель-кафе «Урожай»
село Ишлы, Респ. Башкортостан
Светильники серии TUBE-A

Освещение уличное
пос.Мичуринский, Ленинградская область
Светильники серии LINE-S

Лицей №86. Ярославль
Светильники серии OFFICE

Швейная фабрика г.Краснодар
Светильники серии LINE-P

Подсветка светофоров г. Казань
Светильники серии TUBE-A

Транснефть TATNEFT СИБНЕФТЕГАЗ TATSPIRTPROM ЛЕНТА

Сертификаты

Сертификат соответствия
ТР ТС 004/2011 и 020/2011

Сертификат соответствия
ГОСТ IEC 60598-2-22-2012

Сертификаты соответствия ТР ТС 1EX, ТР ТС 2EX на взрывозащищенные светильники

Экспертное заключение о соответствии продукции СанПиН

Принятые обозначения

IPXX	Степень защиты от внешних воздействий по ГОСТ 14254-2015
XX/XX Гц	Частота питающей сети
cos φ X,X	Коэффициент мощности, не менее
УХЛX	Вид климатического исполнения по ГОСТ 15150-69
-XX÷+XX °C	Диапазон рабочих температур
CRI >XX	Индекс цветопередачи
Коэфф. пульс. <X%	Коэффициент пульсации освещенности, не более
Класс защиты X	Класс защиты от поражения электрическим током по ГОСТ IEC 61140-2012
до X лет гарантии	Гарантийный срок на корпус и источник света. Гарантийный срок на драйвер зависит от модификации.

ОБРАТИТЕ ВНИМАНИЕ!
Данный каталог носит информационно-рекламный характер.
Производитель может изменить указанные в каталоге параметры и внешний вид изделий.

По вопросам продаж и поддержки обращайтесь:

Архангельск +7 (8182) 45-71-35
Астана +7 (7172) 69-68-15
Астрахань +7 (8512) 99-46-80
Барнаул +7 (3852) 37-96-76
Белгород +7 (4722) 20-58-80
Брянск +7 (4832) 32-17-25
Владивосток +7 (4232) 49-26-85
Владимир +7 (4922) 49-51-33
Волгоград +7 (8442) 45-94-42
Воронеж +7 (4732) 12-26-70
Екатеринбург +7 (343) 302-14-75
Иваново +7 (4932) 70-02-95
Ижевск +7 (3412) 20-90-75
Иркутск +7 (3952) 56-24-09
Йошкар-Ола +7 (8362) 38-66-61
Казань +7 (843) 207-19-05
Калининград +7 (4012) 72-21-36
Калуга +7 (4842) 33-35-03
Кемерово +7 (3842) 21-56-70
Киров +7 (8332) 20-58-70
Краснодар +7 (861) 238-86-59
Красноярск +7 (391) 989-82-67
Курск +7 (4712) 23-80-45
Липецк +7 (4742) 20-01-75
Магнитогорск +7 (3519) 51-02-81
Москва +7 (499) 404-24-72
Мурманск +7 (8152) 65-52-70
Наб.Челны +7 (8552) 91-01-32
Ниж.Новгород +7 (831) 200-34-65
Нижневартовск +7 (3466) 48-22-23
Нижнекамск +7 (8555) 24-47-85
Новороссийск +7 (8617) 30-82-64
Новосибирск +7 (383) 235-95-48
Омск +7 (381) 299-16-70
Орел +7 (4862) 22-23-86
Оренбург +7 (3532) 48-64-35
Пенза +7 (8412) 23-52-98
Первоуральск +7 (3439) 26-01-18
Пермь +7 (342) 233-81-65
Ростов-на-Дону +7 (863) 309-14-65
Рязань +7 (4912) 77-61-95
Самара +7 (846) 219-28-25
Санкт-Петербург +7 (812) 660-57-09
Саранск +7 (8342) 22-95-16
Саратов +7 (845) 239-86-35
Смоленск +7 (4812) 51-55-32
Сочи +7 (862) 279-22-65
Ставрополь +7 (8652) 57-76-63
Сургут +7 (3462) 77-96-35
Сызрань +7 (8464) 33-50-64
Сыктывкар +7 (8212) 28-83-02
Тверь +7 (4822) 39-50-56
Томск +7 (3822) 48-95-05
Тула +7 (4872) 44-05-30
Тюмень +7 (3452) 56-94-75
Ульяновск +7 (8422) 42-51-95
Уфа +7 (347) 258-82-65
Хабаровск +7 (421) 292-95-69
Чебоксары +7 (8352) 28-50-89
Челябинск +7 (351) 277-89-65
Череповец +7 (8202) 49-07-18
Ярославль +7 (4852) 67-02-35

сайт: komled.pro-solution.ru | эл. почта: kdm@pro-solution.ru
телефон: 8 800 511 88 70