GENEBRE

ОБРАТНЫЙ КЛАПАН

Артикул: 2406

Технические характеристики

По вопросам продаж и поддержки обращайтесь:

Архангельск +7 (8182) 45-71-35
Астрахань +7 (8512) 99-46-80
Барнаул +7 (3852) 37-96-76
Белгород +7 (4722) 20-58-80
Брянск +7 (4832) 32-17-25
Владивосток +7 (4232) 49-26-85
Волгоград +7 (8442) 45-94-42
Екатеринбург +7 (343) 302-14-75
Ижевск +7 (3412) 20-90-75
Казань +7 (843) 207-19-05
Калуга +7 (4842) 33-35-03
Кемерово +7 (3842) 21-56-70
Киров +7 (8332) 20-58-70
Краснодар +7 (861) 238-86-59
Красноярск +7 (391) 989-82-67
Курск +7 (4712) 23-80-45
Липецк +7 (4742) 20-01-75
Магнитогорск +7 (3519) 51-02-81
Москва +7 (499) 404-24-72
Мурманск +7 (8152) 65-52-70
Наб.Челны +7 (8552) 91-01-32
Ниж.Новгород +7 (831) 200-34-65
Новосибирск +7 (383) 235-95-48
Омск +7 (381) 299-16-70
Орел +7 (4862) 22-23-86
Оренбург +7 (3532) 48-64-35
Пенза +7 (8412) 23-52-98
Пермь +7 (342) 233-81-65
Ростов-на-Дону +7 (863) 309-14-65
Рязань +7 (4912) 77-61-95
Самара +7 (846) 219-28-25
Санкт-Петербург +7 (812) 660-57-09
Саратов +7 (845) 239-86-35
Сочи +7 (862) 279-22-65
Ставрополь +7 (8652) 57-76-63
Сургут +7 (3462) 77-96-35
Тверь +7 (4822) 39-50-56
Томск +7 (3822) 48-95-05
Тула +7 (4872) 44-05-30
Тюмень +7 (3452) 56-94-75
Ульяновск +7 (8422) 42-51-95
Уфа +7 (347) 258-82-65
Хабаровск +7 (421) 292-95-69
Челябинск +7 (351) 277-89-65
Ярославль +7 (4852) 67-02-35

сайт: genebre.pro-solution.ru | эл. почта: grb@pro-solution.ru
телефон: 8 800 511 88 70

GENEBRE

Модель 2406/ *Article 2406*

Одностворчатый межфланцевый обратный клапан

Wafer. Check Valve (single disk) wafer type.

Описание		*Features*
1.Одностворчатый межфланцевый обратный клапан/Wafer/. 2.Сделан из нержавеющей стали AISI 316. 3 Наружные уплотнения - Витон(FKM). 4. Дисковые уплотнения - Витон(FKM). 5. Может быть установлен между фланцами DIN PN-25. 6.Возможен монтаж в вертикальном, горизонтальном и наклонном положениях. 7.Макс.рабочее давление 16Kg / cm2. 8. Макс.рабочая температура 180 ºC. 9. Минимальная потеря напора		*1. Wafer check valve (single disk).* *2. Made of Stainless Steel AISI 316.* *3. External o'ring made by viton (FKM).* *4. Disk o'ring made by viton (FKM).* *5. Assembly between flanges DIN PN-16.* *6. Installed with vertical or horizontal flow.* *7. Max. Working pressure 16 Kg / cm2.* *8. Max. Working temperature 180 ºC.* *9. Low head losses.*

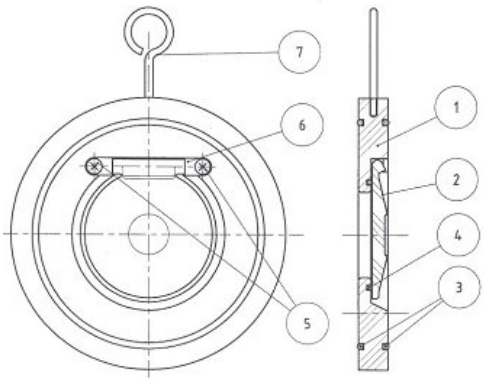

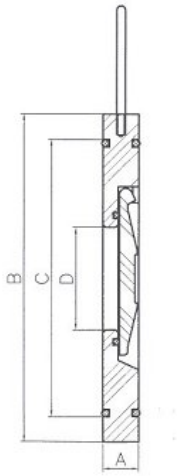

Nº	Наименование / *Name*	Материал	Обработка поверхности / *Surface Treatment*
1	Корпус / Body	Нерж. Сталь AISI 316 / SS 316	------
2	Диск / Disk	Нерж. Сталь AISI 316 / SS 316	------
3	Внешняя прокладка / External O'ring	Витон/FKM	------
4	Прокладка диска / Disk O'ring	Витон/FKM	------
5	Ось болта / Axis screw	Нерж. Сталь AISI 316 / SS 316	------
6	Стопор / Stem Stopper	Нерж. Сталь AISI 316 / SS 316	------
7	Крючок / Hook	Сталь / Steel	Оцинкован/ Zinc Plated

ОБЩИЕ РАЗМЕРЫ / *GENERAL DIMENSIONS*

Модель /*Ref*	Размер /*Size*	PN	Параметры /*Dimensions (mm)*				Вес /*Weight (Kg)*
			A	B	C	D	
2406 09	2 “	16	14	109	101	32	0.855
2406 10	2 1/2 “	16	14	129	113	40	1.180
2406 11	3 “	16	14	144	124	54	1.480
2406 12	4 “	16	18	164	148	70	2.500
2406 13	5 “	16	18	195	179	92	3.200
2406 14	6 “	16	20	220	198	112	4.400
2406 16	8 “	16	22	275	248	154	7.150
2406 18	10 “	16	26	332	312	200	11.950

ГРАФИК ДАВЛЕНИЕ-ТЕМПЕРАТУРА / *PRESSURE TEMPERATURE RATING*

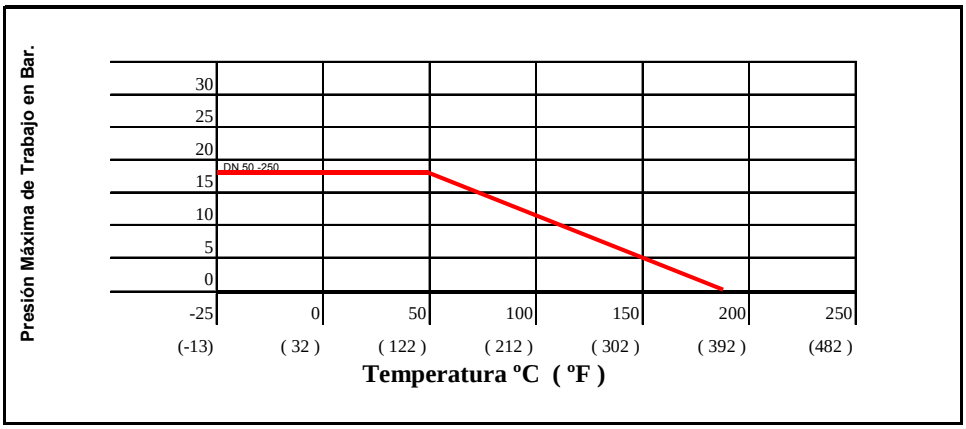

Диаграмма потери напора/ *HEAD LOSSES DIAGRAM*

(H2O – 20 ºC Горизонтальный поток / *Horizontal flow).*

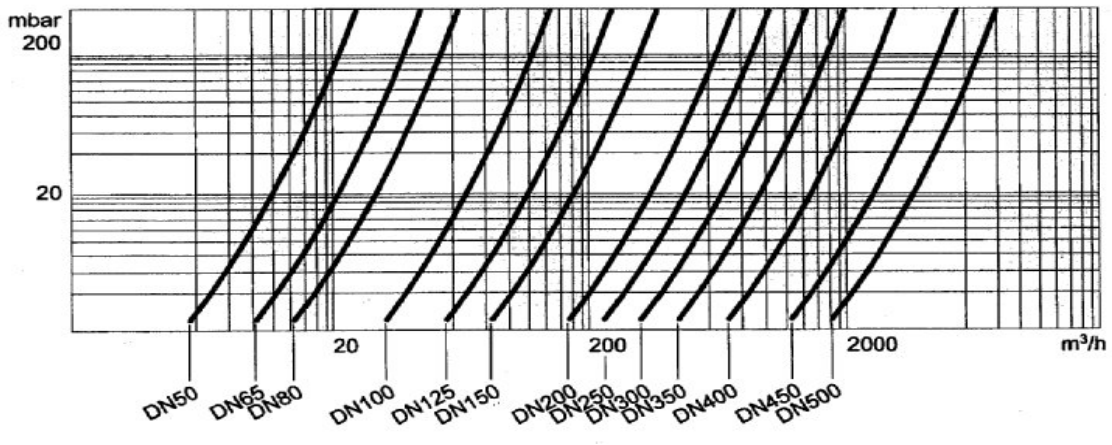

GENEBRE

По вопросам продаж и поддержки обращайтесь:

Архангельск +7 (8182) 45-71-35
Астрахань +7 (8512) 99-46-80
Барнаул +7 (3852) 37-96-76
Белгород +7 (4722) 20-58-80
Брянск +7 (4832) 32-17-25
Владивосток +7 (4232) 49-26-85
Волгоград +7 (8442) 45-94-42
Екатеринбург +7 (343) 302-14-75
Ижевск +7 (3412) 20-90-75
Казань +7 (843) 207-19-05
Калуга +7 (4842) 33-35-03
Кемерово +7 (3842) 21-56-70
Киров +7 (8332) 20-58-70
Краснодар +7 (861) 238-86-59
Красноярск +7 (391) 989-82-67
Курск +7 (4712) 23-80-45
Липецк +7 (4742) 20-01-75
Магнитогорск +7 (3519) 51-02-81
Москва +7 (499) 404-24-72
Мурманск +7 (8152) 65-52-70
Наб.Челны +7 (8552) 91-01-32
Ниж.Новгород +7 (831) 200-34-65
Новосибирск +7 (383) 235-95-48
Омск +7 (381) 299-16-70
Орел +7 (4862) 22-23-86
Оренбург +7 (3532) 48-64-35
Пенза +7 (8412) 23-52-98
Пермь +7 (342) 233-81-65
Ростов-на-Дону +7 (863) 309-14-65
Рязань +7 (4912) 77-61-95
Самара +7 (846) 219-28-25
Санкт-Петербург +7 (812) 660-57-09
Саратов +7 (845) 239-86-35
Сочи +7 (862) 279-22-65
Ставрополь +7 (8652) 57-76-63
Сургут +7 (3462) 77-96-35
Тверь +7 (4822) 39-50-56
Томск +7 (3822) 48-95-05
Тула +7 (4872) 44-05-30
Тюмень +7 (3452) 56-94-75
Ульяновск +7 (8422) 42-51-95
Уфа +7 (347) 258-82-65
Хабаровск +7 (421) 292-95-69
Челябинск +7 (351) 277-89-65
Ярославль +7 (4852) 67-02-35

сайт: genebre.pro-solution.ru | эл. почта: grb@pro-solution.ru
телефон: 8 800 511 88 70