КЛАПАН РЕГУЛИРУЮЩИЙ 3-Х ХОДОВОЙ АСТА Р13 ИЗ ЧУГУНА DN15–150 PN16

ОПИСАНИЕ
АСТА Р13 — 3-х ходовой регулирующий клапан, предназначенные для смешивания двух потоков сред, устанавливаются на байпасах в обвязках теплообменных аппаратов и других технологических системах различных отраслей промышленности.

ОСНОВНЫЕ СВОЙСТВА
Клапан регулирующий, смешивающий.
Клапаны могут комплектоваться:
- электрическими приводами с 3-х позиционным или аналоговым управляющими сигналами 4…20 мА (0–10В).
- пневматическими приводами: нормально-закрытыми или нормально-открытыми.
Доступна установка электро-пневматических позиционеров со стандартным управлением 4…20 мА, а так же с дополнительными опциями (обратная связь, протокол HART, PROFIBUS, взрывозащитой и др.) по запросу.
Переустановка привода не требует демонтажа клапана с трубопровода.

РАБОЧАЯ СРЕДА:	Холодная, горячая или перегретая вода, сжатый воздух, другие среды совместимые с конструкцией клапана.
ИСПОЛНЕНИЯ:	Р13 – односедельный, смешивающий
ТИПОРАЗМЕРЫ:	DN15 – DN150
ПРИСОЕДИНЕНИЕ:	Фланцевое исполнение 1 по ГОСТ 12815–80
РЕКОМЕНДАЦИИ ПО ПОДБОРУ:	не рекомендуется подбирать типоразмер клапана по диаметру трубопровода, используйте значение Kvs или консультируйтесь со специалистами.
ТЕХНИЧЕСКИЕ ХАРАКТЕРИСТИКИ:	Давление условное: PN16
ТЕМПЕРАТУРА ОКРУЖАЮЩЕЙ СРЕДЫ:	-10 °С …+70 °С
РАБОЧАЯ ТЕМПЕРАТУРА:	от +5 °С до +150 °С (стандарт)
УПЛОТНЕНИЕ ПО ШТОКУ:	Нержавеющая сталь
РЕГУЛИРУЮЩАЯ ХАРАКТЕРИСТИКА:	Л – линейная (стандартно)

СПЕЦИФИКАЦИЯ МАТЕРИАЛОВ

Наименование	Материал
Корпус	Серый чугун
Плунжер	DN15-40 - углеродистая сталь; DN50-150 - латунь.
Шток	Нержавеющая сталь

ХОД ШТОКА, ММ.

DN15	DN20	DN25	DN32	DN40	DN50	DN65	DN80	DN100	DN125	DN150
15						30				

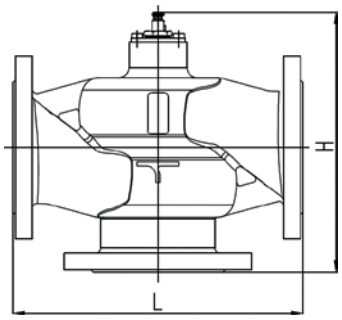

УСЛОВНАЯ ПРОПУСКНАЯ СПОСОБНОСТЬ Kvs, м³/ч

DN	15	20	25	32	40	50	65	80	100	125	150
Kvs, м³/ч	4	6,3	10	16	25	40	63	100	160	250	360

ГАБАРИТНЫЕ РАЗМЕРЫ КЛАПАНОВ

DN	15	20	25	32	40	50	65	80	100	125	150
L, мм.	130	150	160	180	200	230	291	312	350	400	480
H, мм.	96,5	135	113,5	134,5	156,5	186	241	261	313	373	433

По вопросам продаж и поддержки обращайтесь:

Волгоград +7 (8442) 45-94-42
Екатеринбург +7 (343) 302-14-75
Ижевск +7 (3412) 20-90-75
Казань +7 (843) 207-19-05
Краснодар +7 (861) 238-86-59
Красноярск +7 (391) 989-82-67
Москва +7 (499) 404-24-72
Ниж.Новгород +7 (831) 200-34-65
Новосибирск +7 (383) 235-95-48
Омск +7 (381) 299-16-70
Пермь +7 (342) 233-81-65
Ростов-на-Дону +7 (863) 309-14-65
Самара +7 (846) 219-28-25
Санкт-Петербург +7 (812) 660-57-09
Саратов +7 (845) 239-86-35
Сочи +7 (862) 279-22-65

сайт: asta.pro-solution.ru | эл. почта: atn@pro-solution.ru
телефон: 8 800 511 88 70

АСТА
СДЕЛАНО В РОССИИ

МАРКИРОВКА АСТА Р13

МАРКИРОВКА КЛАПАНА	АСТА	Р13	-	50	-	25	Л	-	СТ	-	16	-	01	-	150	-	Ф
Марка клапана	АСТА																
Тип клапана		Р13															
Смешивающий		(С)															
Разделяющий		(Р)															
Уплотнение по штоку																	
Условный диаметр (DN), мм			-	…													
Условная пропускная способность (Kvs), м³/ч					-	…											
Пропускная характеристика																	
Линейная							Л										
Равнопроцентная							Р										
Тип плунжера																	
Параболический(регулирующий), отсечной (по умолчанию)								-	СТ								
Условное давление (PN), бар										-	…						
Материал корпуса																	
EN – GJL-250 (серый чугун, максимум PN=16 бар)												-	01				
EN – GJL-400–18 (высокопрочный чугун, максимум PN=25 бар)												-	02				
Латунь												-	06				
Температурное исполнение клапана, °С														-	…		
Тип присоединения																	
Фланцевое																-	Ф
Резьбовое																-	Р

Пример заказа: АСТА Р13(С)-015–4Л-СТ-16–01–150-Ф Регулирующий клапан 3-х ходовый смеш. DN15 PN16

По вопросам продаж и поддержки обращайтесь:

Волгоград +7 (8442) 45-94-42
Екатеринбург +7 (343) 302-14-75
Ижевск +7 (3412) 20-90-75
Казань +7 (843) 207-19-05
Краснодар +7 (861) 238-86-59
Красноярск +7 (391) 989-82-67
Москва +7 (499) 404-24-72
Ниж.Новгород +7 (831) 200-34-65
Новосибирск +7 (383) 235-95-48
Омск +7 (381) 299-16-70
Пермь +7 (342) 233-81-65
Ростов-на-Дону +7 (863) 309-14-65
Самара +7 (846) 219-28-25
Санкт-Петербург +7 (812) 660-57-09
Саратов +7 (845) 239-86-35
Сочи +7 (862) 279-22-65

сайт: asta.pro-solution.ru | эл. почта: atn@pro-solution.ru
телефон: 8 800 511 88 70