МНОГОСТРУЙНЫЙ МОКРОХОДНЫЙ СЧЕТЧИК ВКМ М «РОСИЧ»

ДЛЯ ЗАТАПЛИВАЕМЫХ КОЛОДЦЕВ И ПОМЕЩЕНИЙ С ВЫСОКОЙ ВЛАЖНОСТЬЮ

ПРИМЕНЕНИЕ

- счетчик ВКМ предназначен для измерения объема питьевой и технической воды
- счетчик отлично работает в помещениях с высокой влажностью и затапливаемых колодцах

ДОСТОИНСТВА

- бесшумная работа счетчика
- межповерочный интервал 6 лет.
- Счетчик крайне надежен и неприхотлив в эксплуатации
- счетный механизм счетчика заполнен техническим глицерином. Глицерин абсолютно безопасен для человека и животных
- оснащен защитной крышкой
- конструкция и принцип работы счетчика исключают влияние магнитов на работу прибора
- не требует прокладки электрических сетей — счетчик независим от источников питания

ВАРИАНТЫ ИСПОЛНЕНИЯ

- исполнение ВКМ М с диаметрами условного прохода 25, 32, 40, 50
- модификация счетчика с импульсным выходом ВКМ 25 М ДГ, ВКМ 32 М ДГ, ВКМ 40 М ДГ, ВКМ 50 М ДГ.
- фланцевое исполнение счетчика ВКМ 50 МФ, ВКМ 50 МФ ДГ

ТОЧНОСТЬ

Вода попадает в зону вращения крыльчатки через специальные распределительные отверстия. Эта конструкция позволяет добиться высокой точности измерений, снизить порог чувствительности.

Современные разработки компании Decast Metronic объединились с многолетним опытом, обеспечив счетчику данного вида высокие метрологические характеристики при максимальной простоте исполнения. Новая конструкция измерительной камеры обеспечивает стабильность метрологических параметров.

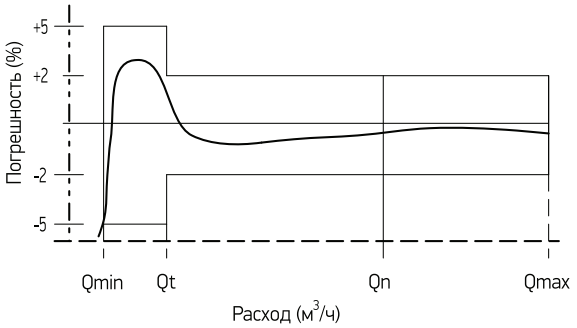

НАДЕЖНОСТЬ

Прежде, чем попасть в счетный механизм вода проходит через фильтрующий конус измерительной камеры, затем через струенаправители.

Материал счетчика исключает риск коррозии. Прибор может работать в воде, в том числе в воде плохого качества.

Герметичная защитная камера для роликов защищает их от содержащихся в воде примесей.

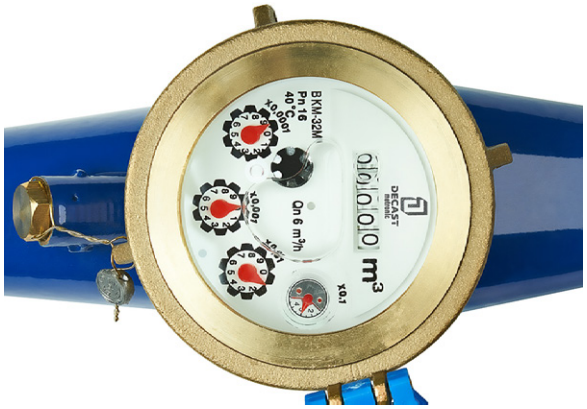

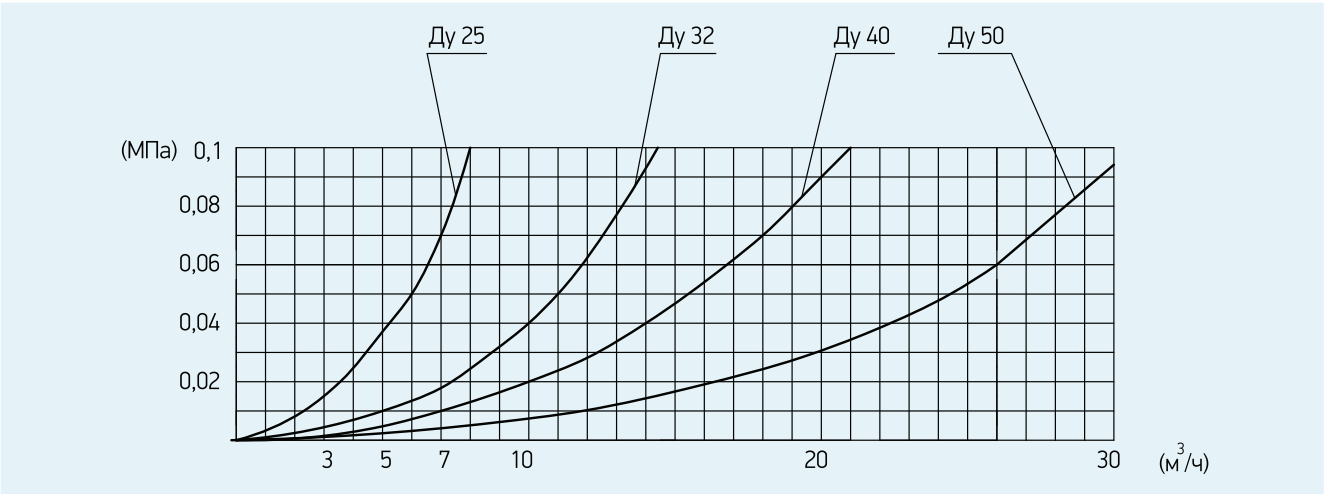

ТЕХНИЧЕСКИЕ ПАРАМЕТРЫ

Наименование параметра	Норма для счетчиков диаметром условного прохода, ДУ, мм							
	25		32		40		50	
Метрологический класс	А	В	А	В	А	В	А	В
Расход воды, м3/час:								
минимальный расход воды qmin	0,14	0,07	0,24	0,12	0,4	0,2	1,2	0,45
переходный расход воды qt	0,35	0,28	0,6	0,48	1,0	0,8	4,5	3,0
номинальный (рабочий) расход воды qn	3,5		6,0		10		15	
максимальный расход воды qmax	7		12		20		30	
Порог чувствительности, м3/ч, не более	0,03		0,048		0,055		0,06	
Максимальный объем воды, м3 измеренный за:								
сутки	87,5		150		250,0		375,0	
месяц	2625		4500		7500		11250	
Минимальная цена деления, м3	0,0001				0,001			
Наибольшее значение роликового указателя, м3	99999				999999			

ПРИНЦИП РАБОТЫ, МОНТАЖ И ЭКСПЛУАТАЦИЯ

Принцип работы счетчика состоит в измерении числа оборотов крыльчатки, вращающейся под действием протекшей воды. Объем воды пропорционален количеству оборотов полимерной крыльчатки. Масштабирующий редуктор счетного механизма приводит число оборотов крыльчатки к значениям протекшей воды в м^3.

Типовой проект установки счетчика приведен на схеме:

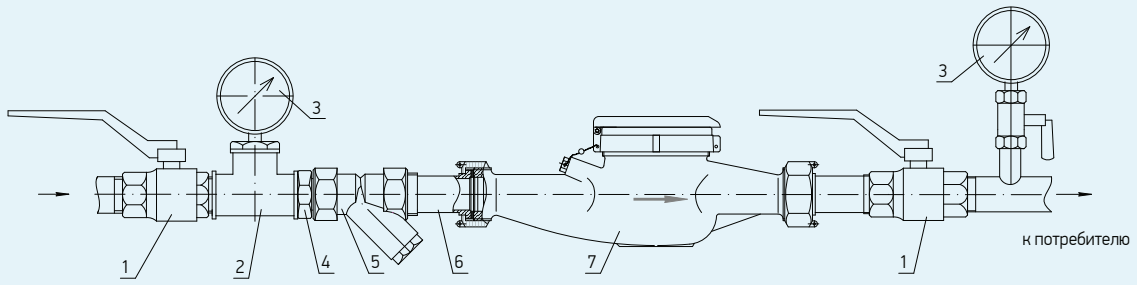

1. Кран шаровый
2. Тройник
3. Манометр
4. Ниппель
5. Фильтр
6. Присоединители
7. Счетчик воды ВКМ М

В процессе эксплуатации счетчик не требует специального обслуживания. Поверка осуществляется один раз в 6 лет.

ПОДКЛЮЧЕНИЕ СЧЕТЧИКА К СИСТЕМАМ СЧИТЫВАНИЯ ПОКАЗАНИЙ

Счетчик ВКМ «Росич» может использоваться в качестве первичного преобразователя в системах диспетчеризации, автоматизированного контроля и управления потреблением водных ресурсов.

В модификации ВКМ XX М ДГ счетчик имеет импульсный выход. Таким образом, прибор может быть подключен к любому устройству, имеющему вход для подсчета импульсов.

Условное обозначение	L, мм	H, мм	H_1, мм	D, мм	d, дюйм	d_1, дюйм	Масса, кг
ВКМ – 25 М	260	117	221	104	G1 1/4	G1	2,6
ВКМ – 32 М	260	117	221	104	G1 1/2	G1 1/4	2,8
ВКМ – 40 М	300	153	257	124	G2	G1 1/2	5,1
ВКМ – 50 М	300	175	340	165	G2 1/2	G2	5,5

ХАРАКТЕРИСТИКИ ГЕРКОНОВОГО ДАТЧИКА

- максимальное напряжение: 50 В
- максимальный коммутирующий ток: 100 мА
- частота замыкания контакта, Гц, не более: 1

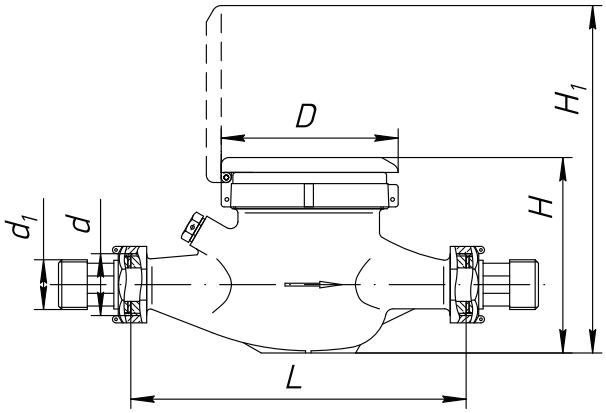

КОМПЛЕКТ ПОСТАВКИ

- счетчик крыльчатый мокроходный
- паспорт
- гайка 2 шт
- штуцер 2 шт
- прокладка 2 шт

По вопросам продаж и поддержки обращайтесь:

Волгоград +7 (8442) 45-94-42
Екатеринбург +7 (343) 302-14-75
Ижевск +7 (3412) 20-90-75
Казань +7 (843) 207-19-05
Краснодар +7 (861) 238-86-59
Красноярск +7 (391) 989-82-67
Москва +7 (499) 404-24-72
Ниж.Новгород +7 (831) 200-34-65
Новосибирск +7 (383) 235-95-48
Омск +7 (381) 299-16-70
Пермь +7 (342) 233-81-65
Ростов-на-Дону +7 (863) 309-14-65
Самара +7 (846) 219-28-25
Санкт-Петербург +7 (812) 660-57-09
Саратов +7 (845) 239-86-35
Сочи +7 (862) 279-22-65

сайт: decast.pro-solution.ru | эл. почта: dcs@pro-solution.ru
телефон: 8 800 511 88 70