GENEBRE

ЗАДВИЖКА

Артикул: 2102

Технические характеристики

По вопросам продаж и поддержки обращайтесь:

Архангельск +7 (8182) 45-71-35
Астрахань +7 (8512) 99-46-80
Барнаул +7 (3852) 37-96-76
Белгород +7 (4722) 20-58-80
Брянск +7 (4832) 32-17-25
Владивосток +7 (4232) 49-26-85
Волгоград +7 (8442) 45-94-42
Екатеринбург +7 (343) 302-14-75
Ижевск +7 (3412) 20-90-75
Казань +7 (843) 207-19-05
Калуга +7 (4842) 33-35-03
Кемерово +7 (3842) 21-56-70
Киров +7 (8332) 20-58-70
Краснодар +7 (861) 238-86-59
Красноярск +7 (391) 989-82-67
Курск +7 (4712) 23-80-45
Липецк +7 (4742) 20-01-75
Магнитогорск +7 (3519) 51-02-81
Москва +7 (499) 404-24-72
Мурманск +7 (8152) 65-52-70
Наб.Челны +7 (8552) 91-01-32
Ниж.Новгород +7 (831) 200-34-65
Новосибирск +7 (383) 235-95-48
Омск +7 (381) 299-16-70
Орел +7 (4862) 22-23-86
Оренбург +7 (3532) 48-64-35
Пенза +7 (8412) 23-52-98
Пермь +7 (342) 233-81-65
Ростов-на-Дону +7 (863) 309-14-65
Рязань +7 (4912) 77-61-95
Самара +7 (846) 219-28-25
Санкт-Петербург +7 (812) 660-57-09
Саратов +7 (845) 239-86-35
Сочи +7 (862) 279-22-65
Ставрополь +7 (8652) 57-76-63
Сургут +7 (3462) 77-96-35
Тверь +7 (4822) 39-50-56
Томск +7 (3822) 48-95-05
Тула +7 (4872) 44-05-30
Тюмень +7 (3452) 56-94-75
Ульяновск +7 (8422) 42-51-95
Уфа +7 (347) 258-82-65
Хабаровск +7 (421) 292-95-69
Челябинск +7 (351) 277-89-65
Ярославль +7 (4852) 67-02-35

сайт: genebre.pro-solution.ru | эл. почта: grb@pro-solution.ru
телефон: 8 800 511 88 70

GENEBRE

Модель 2102/ *Article 2102*

Задвижка с обрезиненным клином /EPDM/

Gate valve with EPDM closing

Описание		Features
1. Задвижка с эластичным запором 2. Сделана из чугуна марки GGG-40. 3. Клин покрыт EPDM. 4. Невыдвижной шток. 5.Соответствует нормам DIN 3352. 6.Расстояние между фланцами согласно нормам DIN 3202 F4. 7.Фланцевые соединения согласно нормам DIN 2501 PN 16. 8. Сфера применения : вода. 9. Полнопроходной с минимальной потерей напора. 10. Двухсторонняя установка. 11. Легко закрывается. 12.Покрытие корпуса внутри и снаружи – эпоксидная смола 13. Макс.рабочая температура +80°C		*1.Gate valve with elastic closing.* *2. Made by Cast Iron GGG-40.* *3. Wedge coated EPDM.* *4. Non-rising stem* *5. Design according to DIN 3352.* *6. Face to Face according DIN 3202 F4.* *7. Flanges ends according DIN 2501 PN 16.* *8. Suitable medium: Water.* *9. Full Port, minimum head losses.* *10. Bidirectional installation.* *11. Reduced torque.* *12. Inside & Outside with Epoxy coating.* *13. Max. Working temp. 80ºC.*

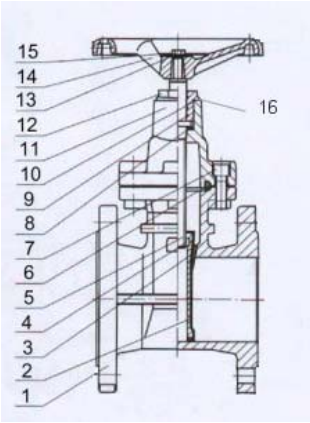

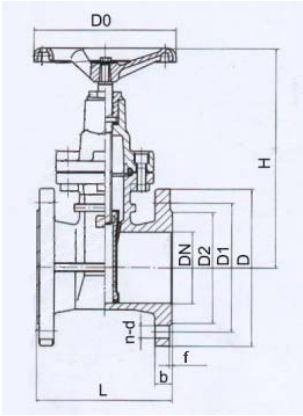

Nº	Наименование/ *Name*	Материал/ *Material*	Обработка поверхности / *Surface Treatment*
1	Корпус / Body	Чугун GGG-40	Эпоксидное напыление/ Epoxy coating
2	Корпус Клина / Wedge Body	Чугун GGG-40	------
3	Клин / Wedge	EPDM	------
4	Клиновидная втулка/ Wedge bushing	Латунь / Brass	------
5	Шток / Stem	AISI 420	------
6	Уплотняющая прокладка корпуса / Body Gasket	EPDM	------
7	Болт / Screw	Сталь / Steel	------

8	Уплотнение штока / Stem packing	Тефлон/PTFE	------
9	Уплотнительное кольцо / O'ring	NBR	------
10	Уплотнительное кольцо / O'ring	NBR	------
11	Крышка / Cap	Чугун GGG-40	Эпоксидное напыление/ Epoxy coating
12	Герметизирующая гайка / Packing nut	Латунь / Brass	------
13	Шайба / Washer	Нержавеющая сталь / Stailess Steel	------
14	Маховик / Handwheel	Чугун GGG-40	Эпоксидное напыление / Epoxy coating
15	Винт / Screw	Нержавеющая сталь / Stailess Steel	------
16	Пыленепроницаемый кожух /Anti-Dirt ring	NBR	------

ОСНОВНЫЕ ПАРАМЕТРЫ/ *GENERAL DIMENSIONS*

Модель /Ref	Размер /Size	PN	Параметры /Dimensions (mm)										Peso/ Weight (Kg)
			DN	H	L	D	D0	D1	D2	b	f	n-d	
2102 09	2"	16	50	270	150	165	180	125	102	18	3	4-18	11.60
2102 10	2 ½"	16	65	280	170	185	180	145	122	18	3	4-18	15.80
2102 11	3"	16	80	310	180	200	220	160	138	20	3	8-18	19.80
2102 12	4"	16	100	350	190	220	250	180	158	20	3	8-18	25.60
2102 13	5"	16	125	435	200	250	280	210	188	22	3	8-18	36.00
2102 14	6"	16	150	485	210	285	320	240	212	22	3	8-22	54.00
2102 16	8"	16	200	560	230	340	350	295	268	24	3	12-22	81.00
2102 18	10"	16	250	660	250	405	400	355	320	26	3	12-26	115.00
2102 20	12"	16	300	745	270	460	400	410	378	28	4	12-26	180.00

ОПЦИОНАЛЬНЫЙ АДАПТЕР/*OPCIONAL ADAPTER*

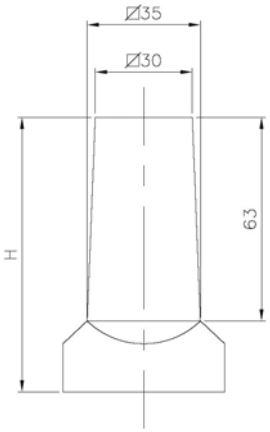

Модель/ Ref.	H
D2102 08	85
D2102 12	85
D2102 16	127

GENEBRE

По вопросам продаж и поддержки обращайтесь:

Архангельск +7 (8182) 45-71-35
Астрахань +7 (8512) 99-46-80
Барнаул +7 (3852) 37-96-76
Белгород +7 (4722) 20-58-80
Брянск +7 (4832) 32-17-25
Владивосток +7 (4232) 49-26-85
Волгоград +7 (8442) 45-94-42
Екатеринбург +7 (343) 302-14-75
Ижевск +7 (3412) 20-90-75
Казань +7 (843) 207-19-05
Калуга +7 (4842) 33-35-03
Кемерово +7 (3842) 21-56-70
Киров +7 (8332) 20-58-70
Краснодар +7 (861) 238-86-59
Красноярск +7 (391) 989-82-67
Курск +7 (4712) 23-80-45
Липецк +7 (4742) 20-01-75
Магнитогорск +7 (3519) 51-02-81
Москва +7 (499) 404-24-72
Мурманск +7 (8152) 65-52-70
Наб.Челны +7 (8552) 91-01-32
Ниж.Новгород +7 (831) 200-34-65
Новосибирск +7 (383) 235-95-48
Омск +7 (381) 299-16-70
Орел +7 (4862) 22-23-86
Оренбург +7 (3532) 48-64-35
Пенза +7 (8412) 23-52-98
Пермь +7 (342) 233-81-65
Ростов-на-Дону +7 (863) 309-14-65
Рязань +7 (4912) 77-61-95
Самара +7 (846) 219-28-25
Санкт-Петербург +7 (812) 660-57-09
Саратов +7 (845) 239-86-35
Сочи +7 (862) 279-22-65
Ставрополь +7 (8652) 57-76-63
Сургут +7 (3462) 77-96-35
Тверь +7 (4822) 39-50-56
Томск +7 (3822) 48-95-05
Тула +7 (4872) 44-05-30
Тюмень +7 (3452) 56-94-75
Ульяновск +7 (8422) 42-51-95
Уфа +7 (347) 258-82-65
Хабаровск +7 (421) 292-95-69
Челябинск +7 (351) 277-89-65
Ярославль +7 (4852) 67-02-35

сайт: genebre.pro-solution.ru | эл. почта: grb@pro-solution.ru
телефон: 8 800 511 88 70